Sattelmauer mit HWE-Kaskade
Schnitt B-B

M=1:100

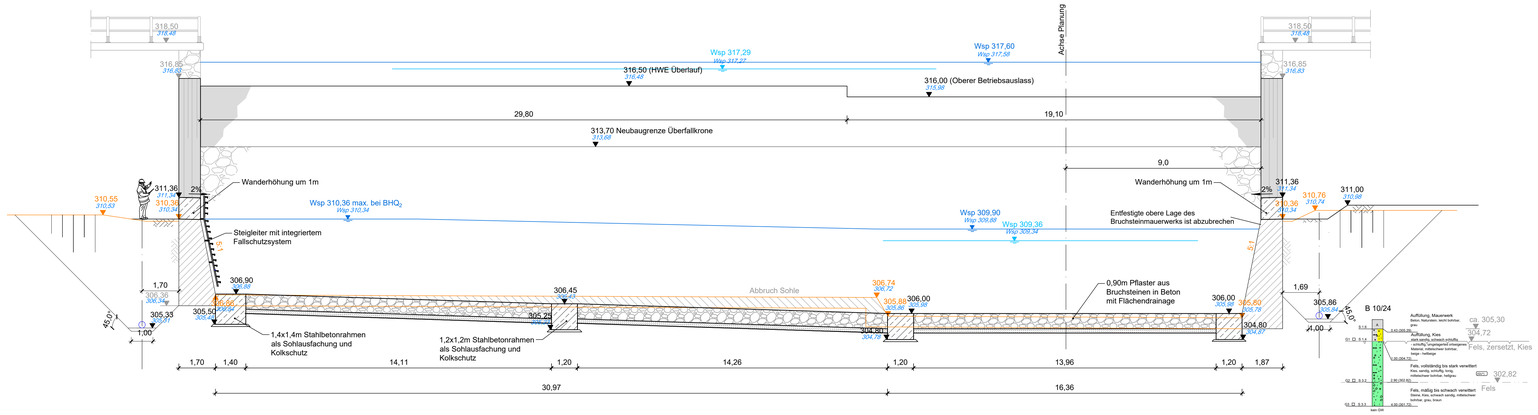

Sattelmauer mit HWE-Kaskade
Schnitt C-C

M=1:100

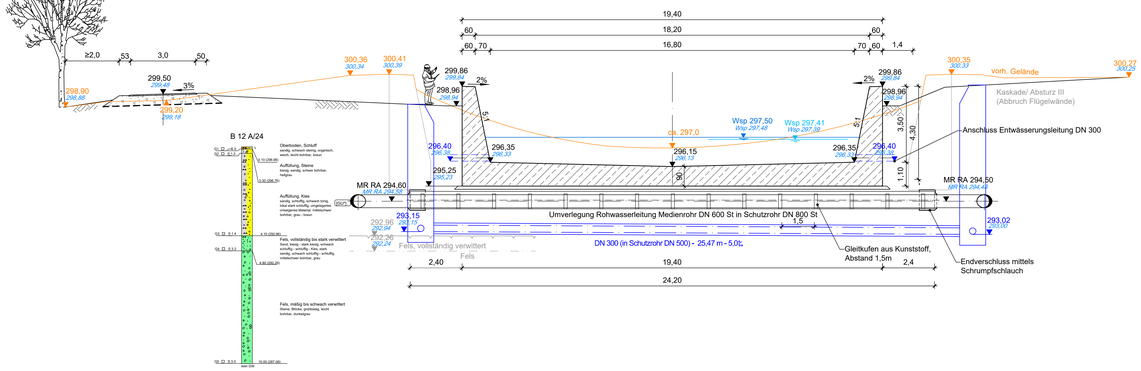

Schnitt I-I

M=1:100

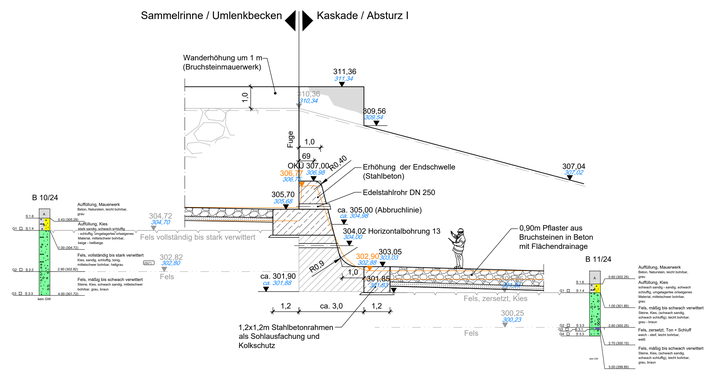

Sattelmauer mit HWE-Kaskade
Schnitt D-D

M=1:100

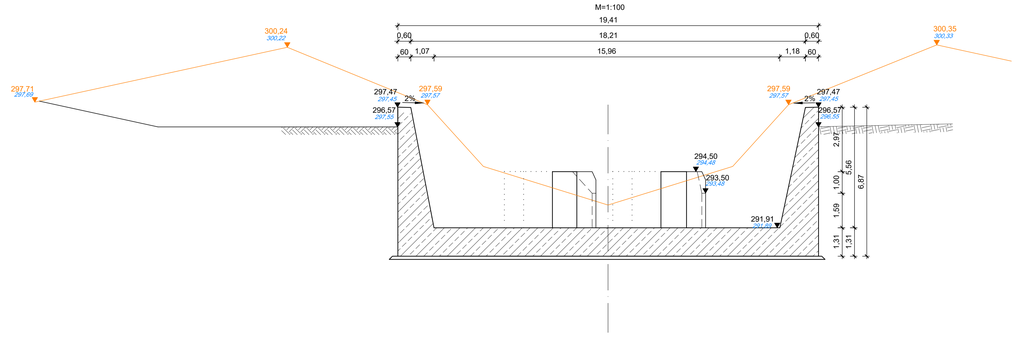

Flügelwände
Schnitt K-K

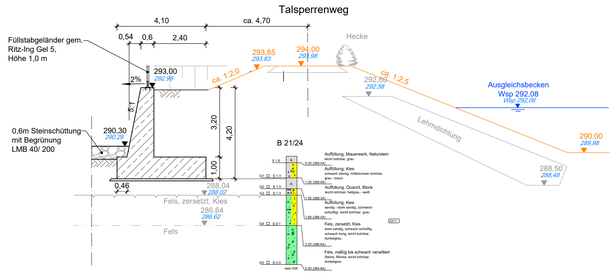

Legende:

Ansicht

- Beton / Stahlbeton geplant
- Mauerwerk bzw. Sohlpflaster aus Bruchsteinen geplant
- Mauerwerk aus Bruchsteinen vorhanden

Schnitt

- Stahlbeton geplant
- Beton geplant
- Beton vorhanden
- Mauerwerk vorhanden
- Mauerwerk bzw. Sohlpflaster aus Bruchsteinen geplant
- Mauerwerk bzw. Sohlpflaster aus Bruchsteinen vorhanden
- Sickerwasserfassung mit Kontroll- und Messschächten
- voh. Gelände

Angaben zu Wasserständen und Ablaufmengen:
BHQ_2=154,26 m³/s (HQ 10000)
BHQ_1=100,20 m³/s (HQ 1000)
Die im Plan angegebene Ablaufmenge und Stauhöhen berücksichtigen die Retensionswirkung der Talsperre. Die Berechnung der Stauhöhen Z_{E1} und Z_{E2} setzten dabei auf das Stauziel Z_0=314,35 mNN auf.
Die in den Schnitten eingetragenen Wasserstände für BHQ_1 und BHQ_2 sind Angaben aus den durchgeführten Modellversuchen und berücksichtigen entsprechende Zuschläge für eine Lufteinnahme der abfließenden Wassermassen.

Achtung:
Die dargestellten Angaben zum baulichen Bestand basieren auf historischen Plänen zur Anlagenerrichtung, der Bestandsvermessung sowie z.T. auf eigene Annahmen des Autors

Hinweis zu den Höhensystemen:

Höhen zu den Bauwerken, zu den Stauzielen und Bewirtschaftungsregeln werden im lokalen Höhensystem in mNN $_{lokal}$ angegeben. Die Umrechnung in die Höhensysteme DHHN92 und DHHN2016 (jeweils mNHN) erfolgt für die TS Weida gemäß:

DHHN92 mNHN = mNN $_{lokal}$ + 0,035 m
DHHN2016 mNHN = mNN $_{lokal}$ + 0,020 m
DHHN2016 mNHN = mNHN (DHHN92) + 0,015 m

314,36 Planungshöhen in DHHN2016 mNHN

Lagesystem:	-	Geobasisdaten, Datum:	GDI-Th, 2022		
Höhensystem:	-	Katasterdaten, Datum:	ALKIS, Nov. 2022		
		Vermessung, Datum:	TRIGIS, 2013		
		Bathymetrie, Datum:	FWT, 2013		

Nr.	Art der Änderung	Datum	gez.	bearb.	gepr.
6					
5					
4					
3					
2					
1					

Auftraggeber:
Thüringer Fernwasserversorgung
Mehr als reines Wasser

Planverfasser:
CDM Smith
CDM Smith SE
Weißenfelser Straße 65 H
04229 Leipzig
tel: 0341 33389300
fax: 0341 33389392
leipzig@cdmsmith.com
cdmsmith.com

	Datum	Name	Unterschrift
bearb.:	09/2025	myr	
gez.:	09/2025	hus	
gepr.:	09/2025	zur	
Blattgröße:	1189mm x 841 mm		
CAD-Datei:	GITSW-LPA-TO_4-HWE-QS-0-001_v_002		
Ersatz für Plan-Nr.:			
Pr. Nr. PA/TFW:			
Leistungsphase:	Genehmigungsplanung		
Maßstab:	1:200, 1:50, 1:20	Plan-Nr.: TO_4.-HWE-QS-0-001	Index:

Talsperre Weida
Generalinstandsetzung

Baulos: 2
Bauteil: Hochwasserentlastung

Querschnitte B, C, D, I, K

O:\300300-300999\300735\300_CAD\00_GITSW_ARCHIVOS\TSW-LPA-TO_4-HWE-QS-0-001_U_002_MAY_18_Sep_2025_11:55:38