0m 10m M 1 : 50 | 0m 10m 20m M 1 : 100

LA 3.3.3 Ansicht von Gleisachse

M 1 : 100

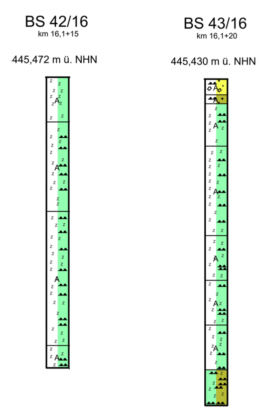

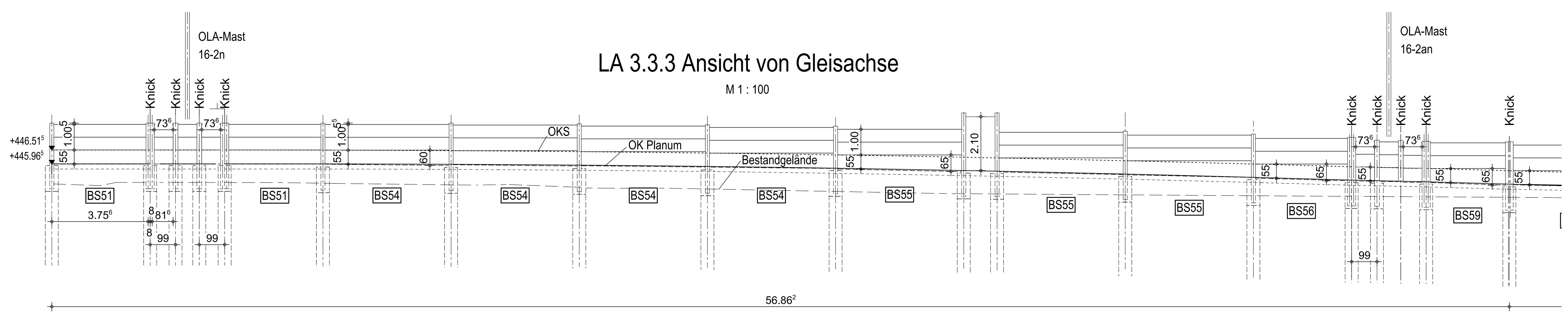

Stationierung Gleis	16,1+31.151	16,1+34.988	16,1+35.688	16,1+36.615	16,1+37.315	16,1+41.149	16,1+46.140	16,1+51.124	16,1+56.100	16,1+61.071	16,1+66.041	16,1+67.333	16,1+72.304	16,1+77.274	16,1+81.085	16,1+81.781	16,1+82.704	16,1+83.402	16,1+86.637
Pfostennummer	330	3311	3312	3313	3314	332	333	334	335	336	337	3371	338	339	3401	3402	3403	3404	341

Pfostenabstand / Systemmaß	3,84 m	0,99 m	0,93 m	0,99 m	3,84m	5,00 m	5,00 m	5,00 m	5,00 m	5,00 m	1,30 m	5,00 m	5,00 m	3,84 m	0,99 m	0,93 m	0,99 m	3,24⁶m	5
Betonsockelelement	BS51	BS52	BS53	BS52	BS51	BS54	BS54	BS54	BS54	BS55	Tür	BS55	BS55	BS56	BS52	BS53	BS52	BS59	

Grundriß

M 1:100

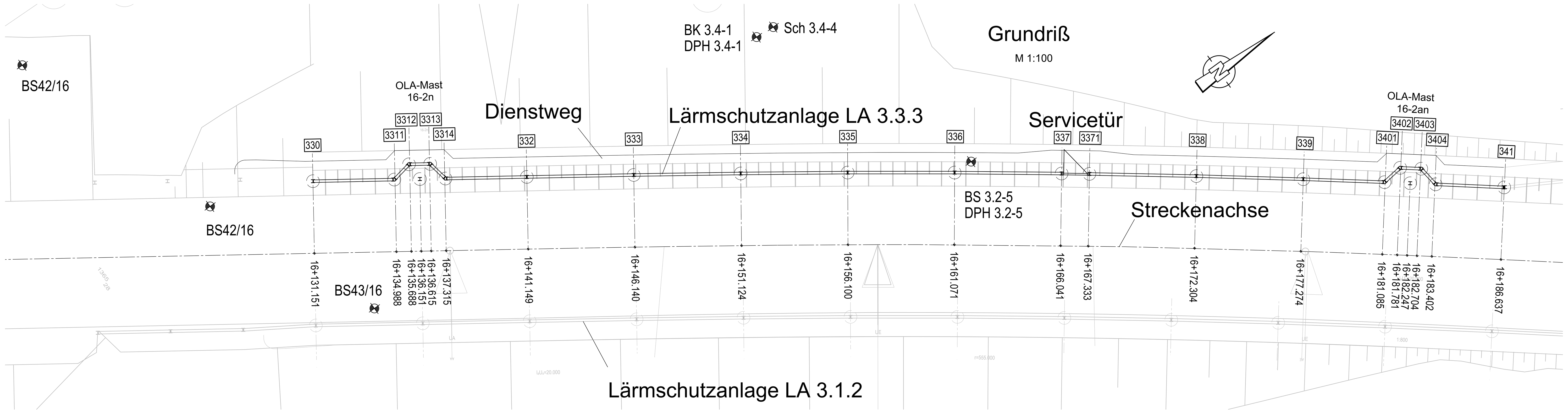

Querschnitt km16,1+50

M 1:50

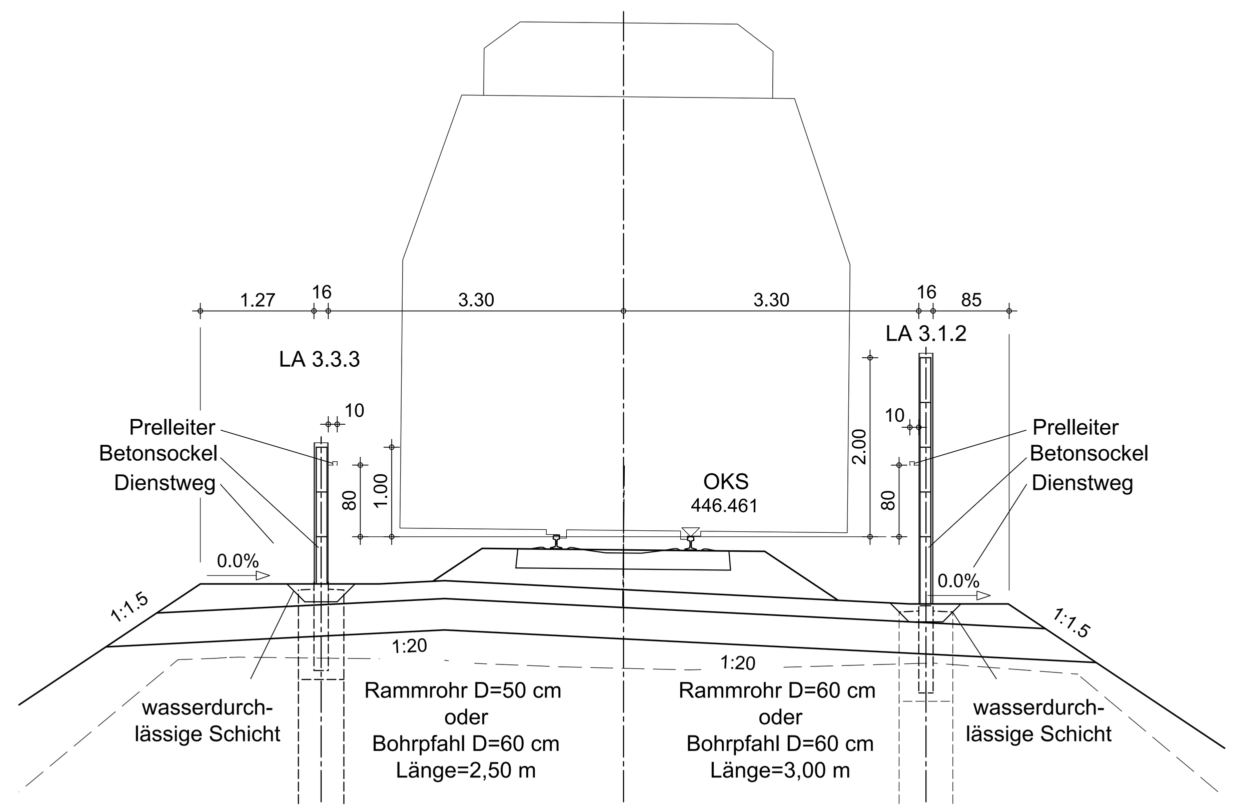

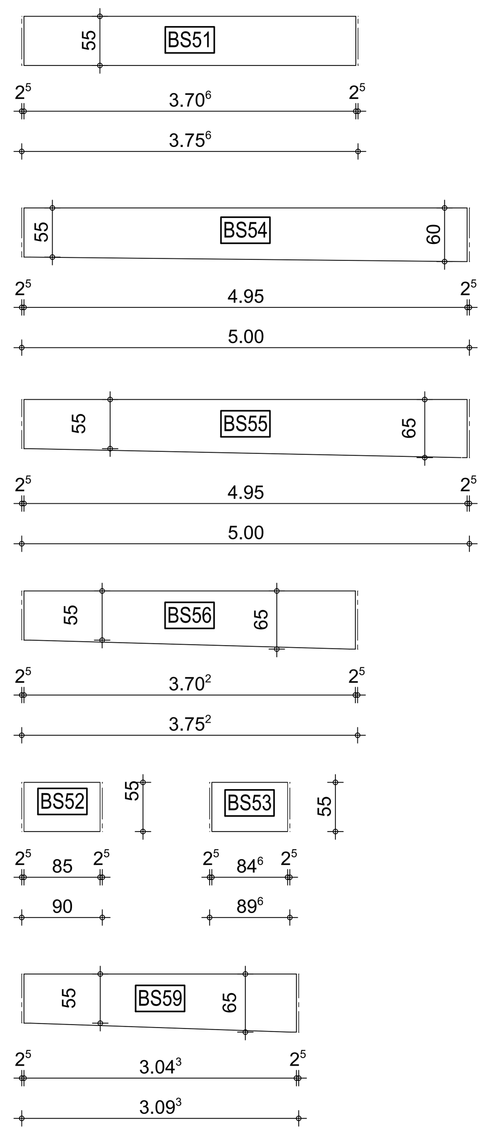

LA 3.3.3 Randbereich M 1:50

Abwicklung von Gleisseite gesehen

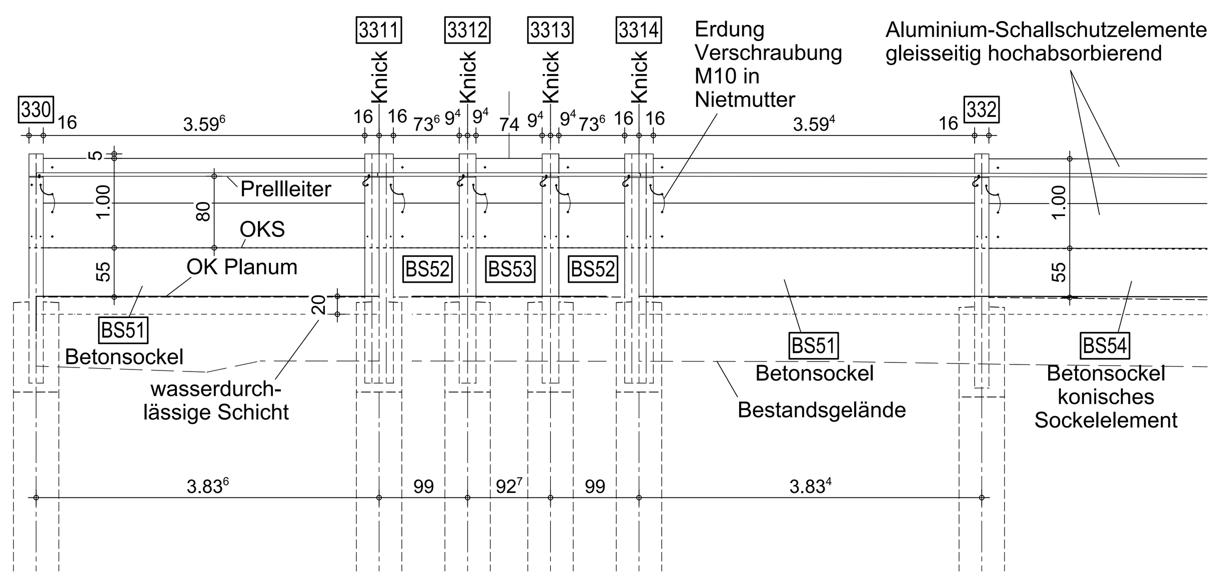

LA 3.3.3 Servicetür M 1:50

Ansicht von Gleisseite

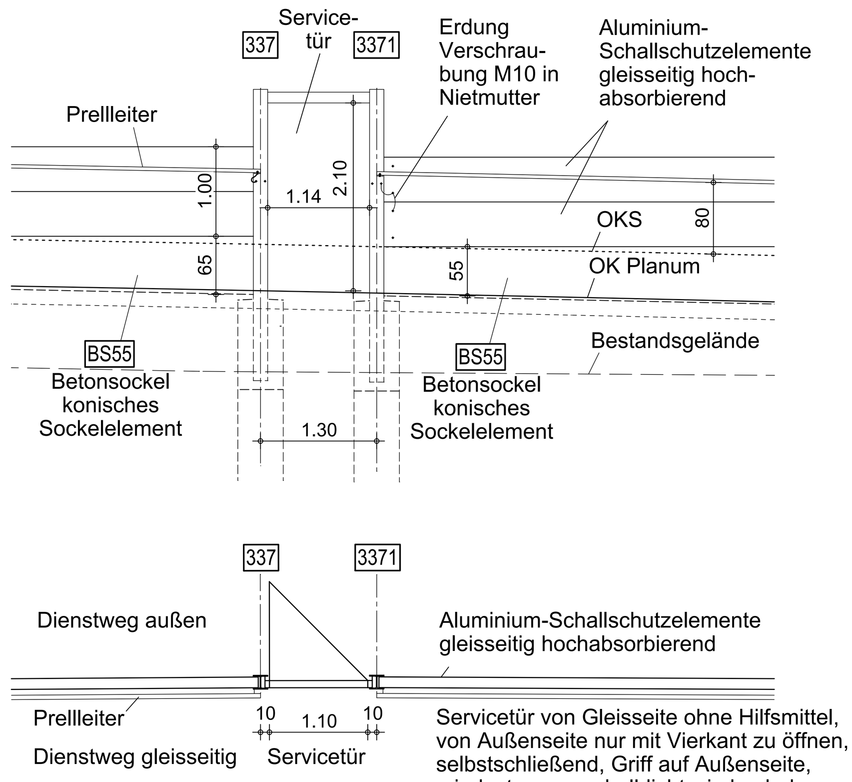

Servicetür von Gleisseite ohne Hilfsmittel, von Außenseite nur mit Vierkant zu öffnen, selbstschließend, Griff auf Außenseite, mindestens so schalldicht wie hochabsorbierende Aluminium-Schallschutzelemente

Aluminium-Schallschutzelement einseitig hochabsorbierend

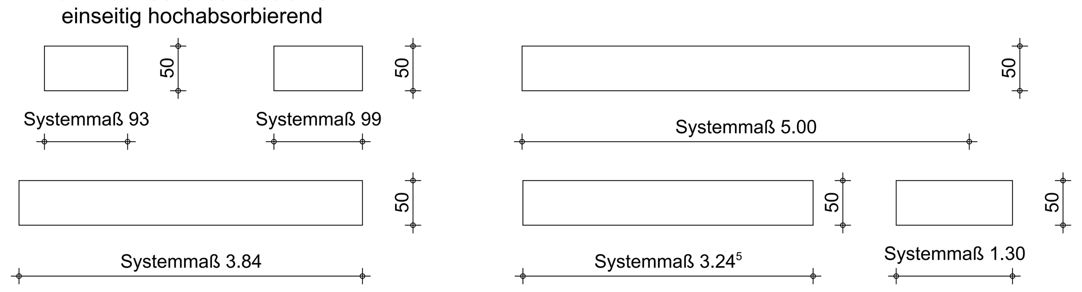

Detail Eckträger M 1:20

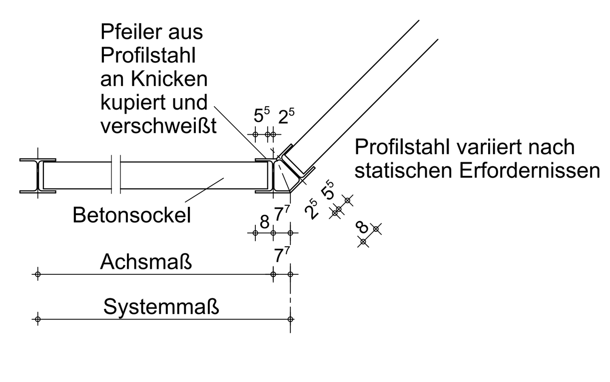

Detail Erdung und Prellleiter M 1:5

Ansicht Ausschnitt Innenseite Pfosten

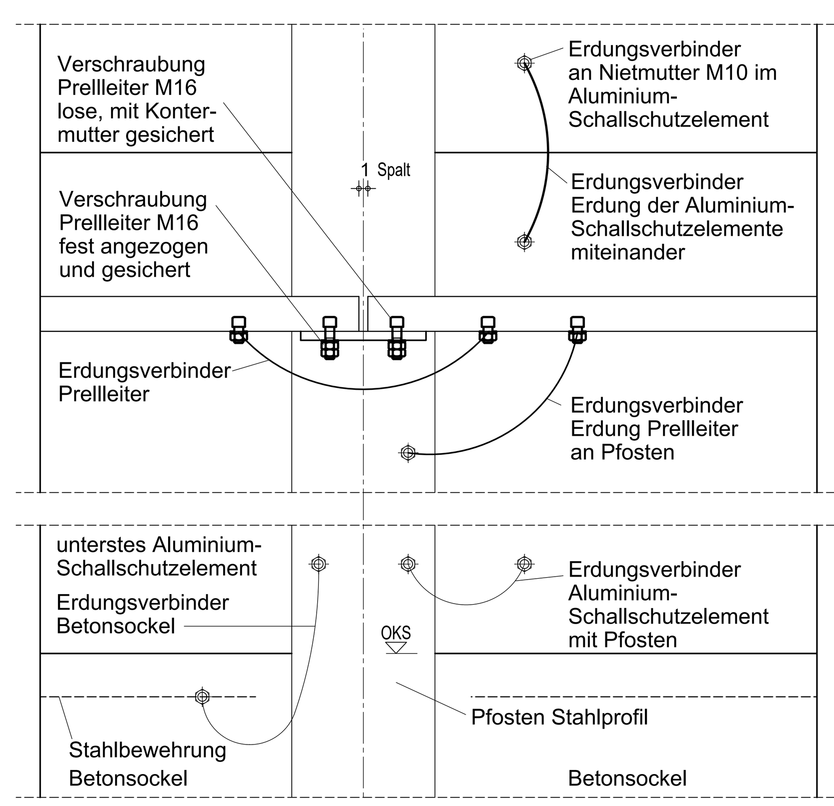

Querschnitt Prellleiter

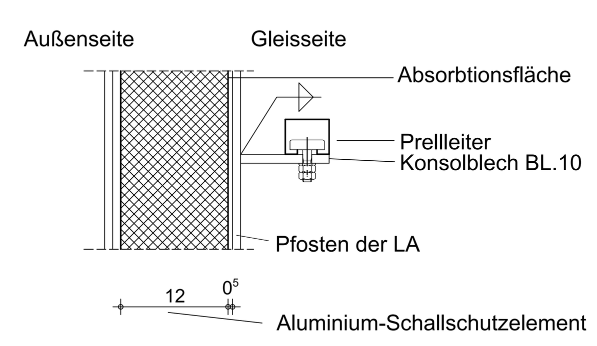

dazugehörige Pläne:
Unterlage 15.3.1/4 Übersichtsplan
Unterlage 15.3.7 LA 3.4

Höhenbezug : DHHN 2016 Lagebezug : ETRS89-UTM33

Endgültige Abmessungen nach statischen, konstruktiven und wirtschaftlichen Erfordernissen

Vorhabenträger: Zweckverband Verkehrsverbund Mittelsachsen, Am Rathaus 2, 09111 Chemnitz

Maßnahmeträger: Verkehrsverbund Mittelsachsen GmbH, Am Rathaus 2, 09111 Chemnitz

Entwurfsbearbeitung: ARGE - Chemnitzer Modell Stufe 5, c/o Ingenieurbüro Schulze & Rank Ingenieurgesellschaft m.b.H., Kaßbergstraße 41 - 09112 Chemnitz; FCHS; schulze+rank
Chemnitz, den 18.01.23 gez. Hartmann

Fachplaner: schulze+rank Ingenieurgesellschaft; Ingenieurbüro Schulze & Rank Ingenieurgesellschaft m.b.H. Kaßbergstraße 41 - 09112 Chemnitz
Chemnitz, den 13.01.23 gez. Schindler

bearbeitet: Dresden, den 10.06.22 gez. Bellmann
geprüft: Chemnitz, den 10.06.22 gez. Richter

Nr.	Art der Änderung	Datum	Name

FESTSTELLUNGSENTWURF

Zweckverband Verkehrsverbund Mittelsachsen
Am Rathaus 2
09111 Chemnitz

Strecke 6639 von km 12,7+84.428 bis km 16,6+93.208

Unterlage / Blatt-Nr.: 15.3.6/1
Bauwerksplan
LA 3.3.3
Bahn-km 16,1+31-16,1+87
Maßstab: 1:100 ; 1:50 ; 1:20 ; 1:5
AWARO: NBS_GP_09_0606_BWP_LA 3.3.3_15.03.06_-

Chemnitzer Modell, Stufe 5
Ausbau Stollberg - Oelsnitz - St. Egidien
Teilabschnitt Neubaustrecke

Vorhabenträger: Zweckverband Verkehrsverbund Mittelsachsen
i. A. Grabner
GBL Verkehr / Infrastruktur
Chemnitz, den 27.03.2024 gez. Grabner

Maßnahmeträger: Verkehrsverbund Mittelsachsen GmbH
i. A. Grabner
GBL Verkehr / Infrastruktur
Chemnitz, den 27.03.2024 gez. Grabner

H/B = 841 / 1189 (1.00m²) Allplan 2022