Technische Beschreibung

ENERCON Aufstiegshilfe
EL1 V2.0

ENERCON
ENERGIE FÜR DIE WELT

Impressum

Herausgeber

ENERCON GmbH ▪ Dreekamp 5 ▪ 26605 Aurich ▪ Deutschland
Telefon: +49 4941 927-0 ▪ Telefax: +49 4941 927-109
E-Mail: info@enercon.de ▪ Internet: http://www.enercon.de
Geschäftsführer: Hans-Dieter Kettwig, Nicole Fritsch-Nehring
Zuständiges Amtsgericht: Aurich ▪ Handelsregisternummer: HRB 411
Ust.Id.-Nr.: DE 181 977 360

Urheberrechtshinweis

Die Inhalte dieses Dokumentes sind urheberrechtlich durch das deutsche Urheberrechtsgesetz sowie durch internationale Verträge geschützt.

Sämtliche Urheberrechte an den Inhalten dieses Dokumentes liegen bei der ENERCON GmbH, sofern und soweit nicht ausdrücklich ein anderer Urheber angegeben oder offensichtlich erkennbar ist.

Dem Nutzer werden durch die Bereitstellung der Inhalte keine gewerblichen Schutzrechte, Nutzungsrechte oder sonstigen Rechte eingeräumt oder vorbehalten. Dem Nutzer ist es untersagt, für das Know-how oder Teile davon Rechte gleich welcher Art anzumelden.

Die Weitergabe, Überlassung und sonstige Verbreitung der Inhalte dieses Dokumentes an Dritte, die Anfertigung von Kopien, Abschriften und sonstigen Reproduktionen sowie die Verwertung und sonstige Nutzung sind – auch auszugsweise – ohne vorherige, ausdrückliche und schriftliche Zustimmung des Urhebers untersagt, sofern und soweit nicht zwingende gesetzliche Vorschriften ein Solches gestatten.

Verstöße gegen das Urheberrecht sind rechtswidrig, gem. §§ 106 ff. Urheberrechtsgesetz strafbar und gewähren den Trägern der Urheberrechte Ansprüche auf Unterlassung und Schadensersatz.

Geschützte Marken

Alle in diesem Dokument ggf. genannten Marken- und Warenzeichen sind geistiges Eigentum der jeweiligen eingetragenen Inhaber; die Bestimmungen des anwendbaren Kennzeichen- und Markenrechts gelten uneingeschränkt.

Änderungsvorbehalt

Die ENERCON GmbH behält sich vor, dieses Dokument und den darin beschriebenen Gegenstand jederzeit ohne Vorankündigung zu ändern, insbesondere zu verbessern und zu erweitern, sofern und soweit vertragliche Vereinbarungen oder gesetzliche Vorgaben dem nicht entgegenstehen.

Dokumentinformation

Dokument-ID	D0161003-1
Vermerk	Originaldokument

Datum	Sprache	DCC	Werk / Abteilung
2015-03-12	ger	DA	WRD GmbH / Technische Redaktion

Inhaltsverzeichnis

1 Produktansicht 1

2 Kurzbeschreibung 3

3 Allgemeine Daten 4

1 Produktansicht

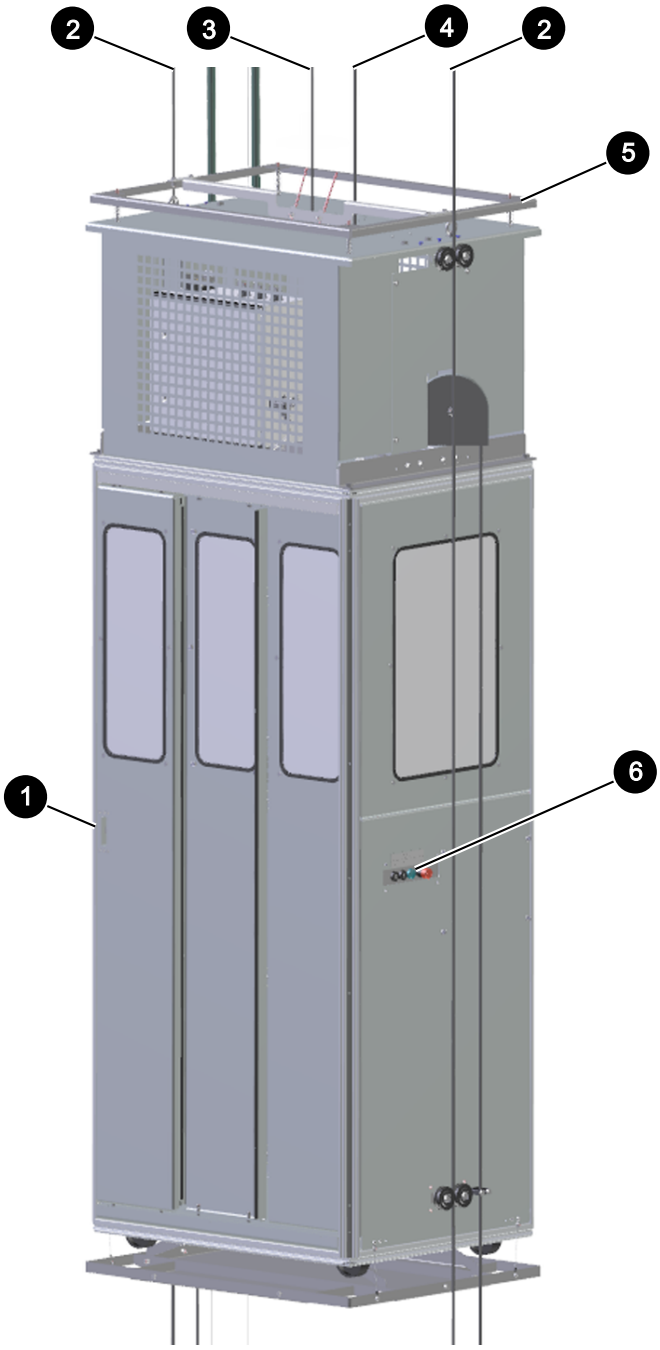

Abb. 1: Fahrkorb (außen)

1	Fahrkorbtür	4	Sicherheitsseil
2	Führungsseile	5	Dachtaster
3	Fahrseil	6	Bedieneinheit (außen)

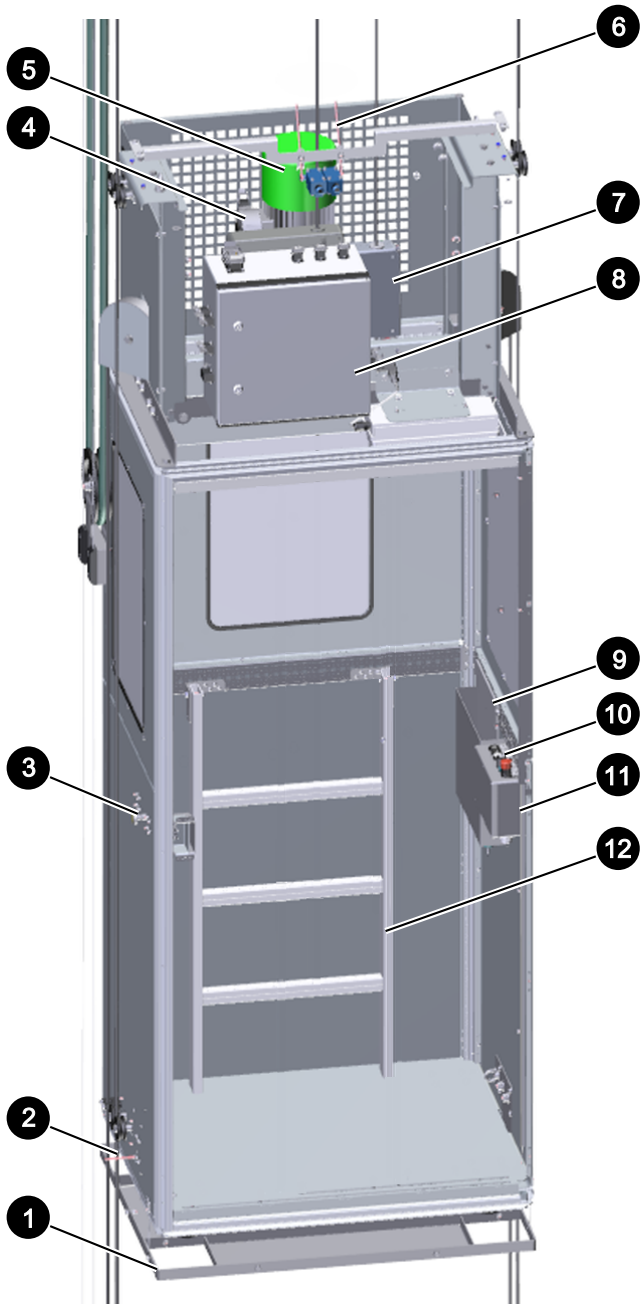

Abb. 2: Fahrkorb (innen)

1	Korbbodentaster	7	Fangvorrichtung
2	Außentaster	8	Steuerschrank
3	Türsicherheitsschalter	9	Dokumententasche
4	Betriebsstundenzähler	10	Bedieneinheit (innen)
5	Winde	11	Euroschlüssel mit Kette
6	Endschalter (zwei)	12	Tritthilfe

2 Kurzbeschreibung

Die Aufstiegshilfe ist ein geschlossenes seilgeführtes System zur Personen- und Materialbeförderung. Die Aufstiegshilfe besteht im Wesentlichen aus Aufhängung, Fahrkorb, Seilführungen und Not-Bedienstelle. Der Fahrkorb ist eine geschlossene Kabine, die sich mit Hilfe einer Winde an einem gespannten Drahtseil auf- und abwärts bewegt. Das Drahtseil ist an einer oberen und einer unteren Traverse befestigt und wird mit Hilfe einer Spannvorrichtung gespannt.

Eine Fangvorrichtung sichert den Fahrkorb an einem zusätzlichen Sicherheitsseil.

Die Auf- und Abwärtsfahrten werden vom Fahrkorb aus gesteuert. Falls erforderlich, darf dies auch von der Not-Bedienstelle im Turmfuß erfolgen. Eine Überlastung der Winde wird durch eine Überlastabschaltung verhindert.

Die beiden Führungsseile, die sich an den Seiten des Fahrkorbs befinden, verhindern eine Dreh- und Pendelbewegung.

3 Allgemeine Daten

Maße und Gewichte

Angabe	Wert	Einheit
Zulässige Nutzlast	240	kg
Gesamtgewicht (Fahrkorb)	250	kg
Gesamthöhe	2890	mm
Gesamtbreite	1080	mm
Gesamttiefe	800	mm

Energieversorgung

Angabe	Wert	Einheit
Leistung	max. 4000	W
Spannung	400	V
Strom	max. 6,1	A
IP (Schutzklasse)	54	
Frequenz	50	Hz

Umgebungsbedingungen

Angabe	Wert	Einheit
Temperatur	-20 bis +60	°C
Luftfeuchtigkeit	max. 75	%

Betriebsstoffe

Anwendungsort	Art	Wassergefähr-dungsklasse	Menge
Fahr- und Sicherheitsseil	Öl HHS 2000	1	ca. 100 ml
Winde Typ P609	Öl Mobil SHC 632	1	1,5 l
Winde Typ G-trac	Öl Renolin PG 68	1	600 ml

Einspeisung Steuerschrank

Angabe	Wert	Einheit
Spannung	230/400	V
3-Ph-Drehstrom L1; L2; L3; N; PE	2,5	mm²

Drahtseil

Angabe	Wert	Einheit
Seilnenndurchmesser	9	mm
Mindestbruchkraft	65,7	kN
Nutzlast	8	kN

Winde Typ G-trac

Angabe	Wert	Einheit
Gewicht	52	kg
Tragfähigkeit	600	kg
Motorleistung	3,0	kW
Stromaufnahme	5,5	A
Emissionsschallpegel	75	dB(A)
Spannung	400	V
Höhe	545	mm
Breite	290	mm
Tiefe	260	Mm
Frequenz	50	Hz

Winde Typ P609

Angabe	Wert	Einheit
Gewicht	44	kg
Nutzlast	600	kg
Motorleistung	2,2	kW
Stromaufnahme	4,5	A
Spannung	400	V
Triebwerkgruppe	1	Cm
Emissionsschallpegel	75	dB(A) bei 1 m Abstand gemessen
Höhe	551	mm
Breite	300	mm
Tiefe	264	Mm
Frequenz	50	Hz

Fangvorrichtung Typ G-lock

Angabe	Wert	Einheit
Gewicht	12	kg
Tragfähigkeit	600	kg
Seilnenngeschwindigkeit	<18	m/min
Höhe	400	mm
Breite	155	mm
Tiefe	145	mm

Fangvorrichtung Typ OSL

Angabe	Wert	Einheit
Gewicht	7	kg
Nutzlast	800	kg
Seilnenngeschwindigkeit	< 18	m/min
Höhe	314	mm
Breite	141	mm
Tiefe	138	mm

Leuchte

Angabe	Wert	Einheit
Spannung	230 +6 % / -10 %	V
Frequenz	50/60	Hz
Leuchtdauer	1-3	h