0m 1m M 1:5 | 0m 1m 2m M 1:10 | 0m 5m M 1:25 | 0m 10m M 1:50

Detail "1" M.1:25

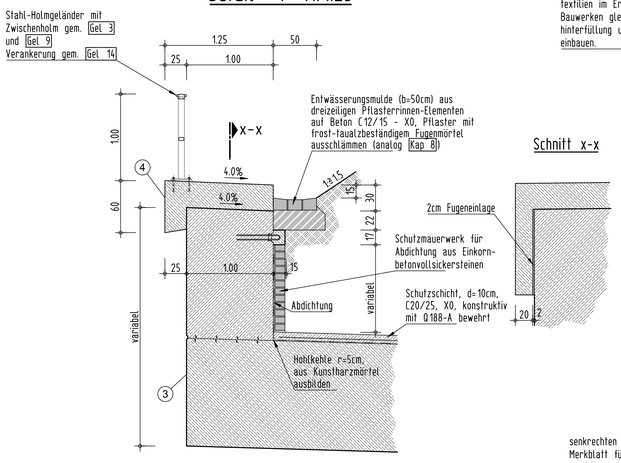

Schnitt x-x

Detail "2" M.1:25

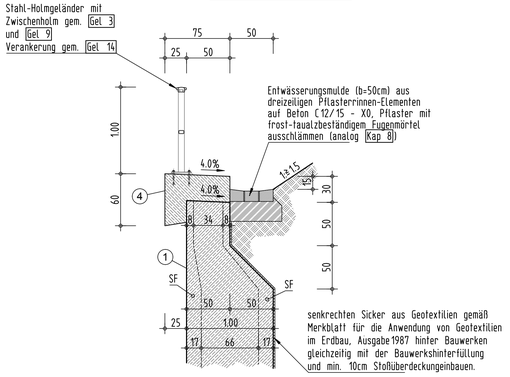

Detail "3" M.1:25

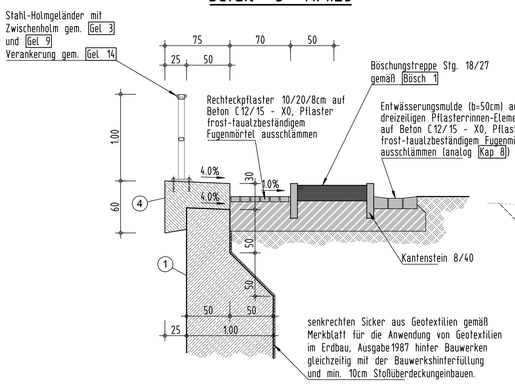

Detail "4" M.1:10

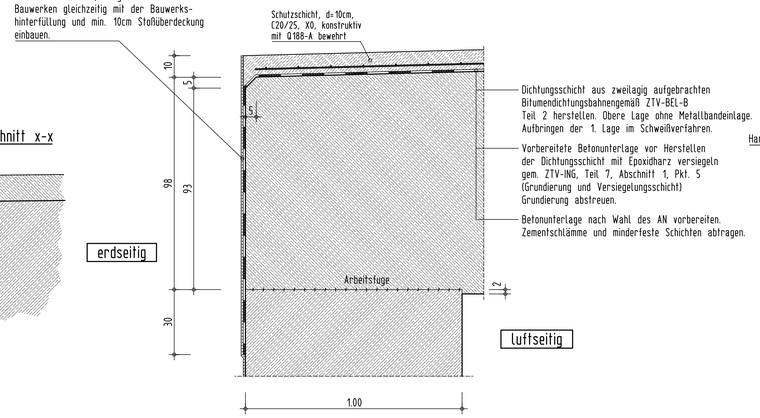

Detail "5" M.1:10

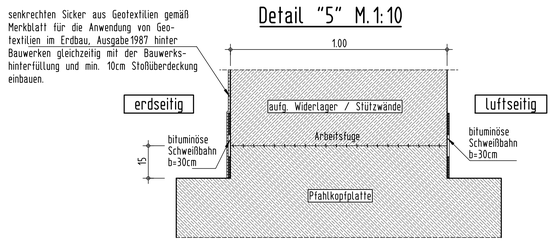

Detail "6" M.1:10

Scheinfuge "SF" Rahmenwand gem. Fug 2 Bild 2

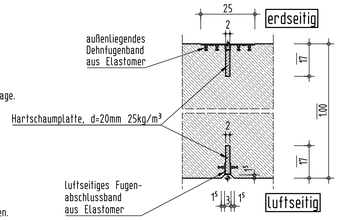

Isometrie "x" o.M.

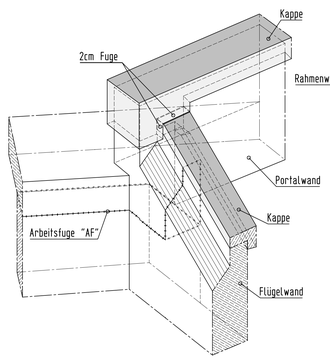

Isometrie "y" o.M.

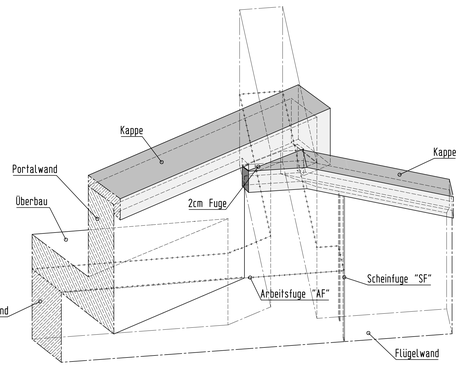

Schnitt B-B M.1:50

Station 0+170.000

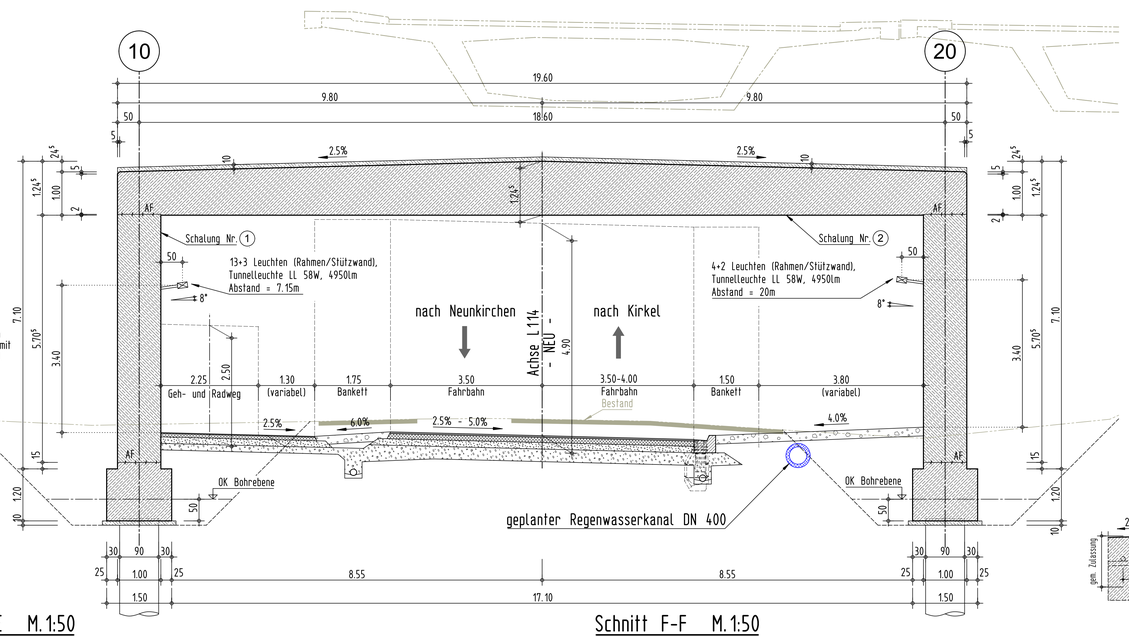

Schnitt E-E M.1:50

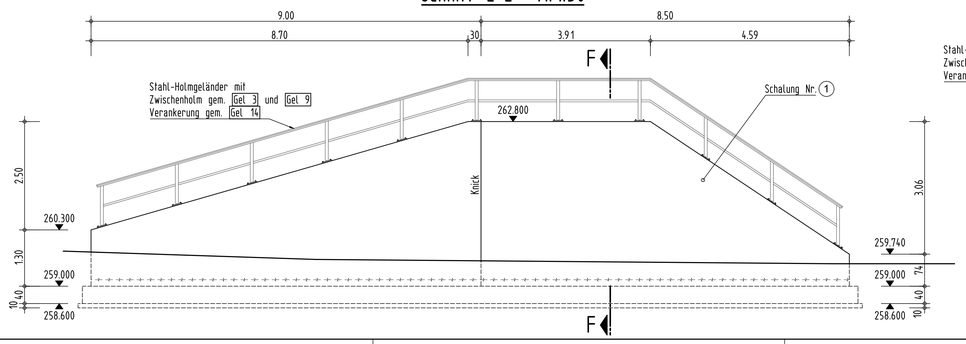

Schnitt F-F M.1:50

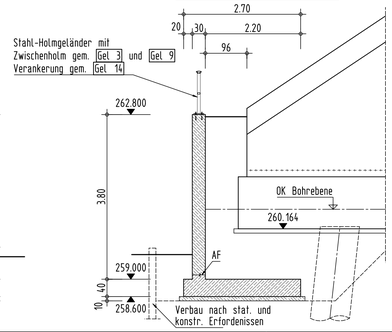

Detail "7" M:1:5

Verankerung Geländerpfosten analog Gel 14 im Bereich der Flügelwand

Querschnitt

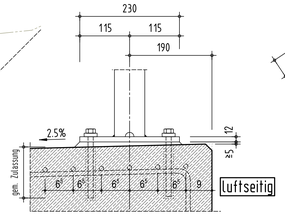

Längsschnitt

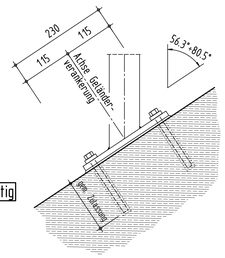

Draufsicht

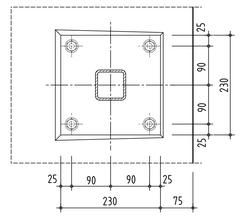

Geländeranker

Stahlgeländer als Holmgeländer.

Bohrung Φ20 zur Entwässerung des Pfostens.

Sechskantmutter M12, Scheibe 13

Fußplatte 230x230x12

Mit schwindfreiem, wasserdichtem, frost- und tausalzbeständigem, standfestem Mörtel, betonfarben, (Prüfzeugnis erf.) kraftschlüssig verfüllen z.B. PC-Mörtel.

4 Verbundanker M12 oder Betonschraube M12 mit Bohrlochvergussmasse, frost- und tausalzbeständig. Zulassung der DIBt erforderlich.

Rechtwinklige und spitze Kanten sind mit Dreikantleisten 1,5 x 1,5 cm zu brechen.

Messbolzen

Anordnung von Messbolzen für Setzungs- oder Durchbiegungsmessungen am fertigen Bauwerk mit Höhenbolzen gemäß RIZ-ING Mess 1, Blatt 1.

Geländer

Typ / Werkstoffe	Holmgeländer aus Stahl, nach RIZ-ING Gel 3, Werkstoff nach ZTV-ING, 8.4
Verankerung	mit Fußplatte, nach RIZ-ING Gel 14
Korrosionsschutz	nach ZTV-ING, 4.3, Anhang A, Tab. A4.3.2, 3.1, c), Nr. 1 und ZTV-ING, 8.4, Kap. 2.2.4 Feuerverzinkung 1 ZB EP, 80 µm, DB 702 Grau, nach TL/TP-KOR-Stahlbauten, Anhang E, Bl. 87 1 DB PUR, 80 µm, DB 510 nach TL/TP-KOR-Stahlbauten, Anhang E, Bl. 87
Handlauf	mit Drahtseil, nach RIZ-ING Gel 10 und Gel 11

Schalung

Bauteil / Fläche	Art der Schalung	Nr.
Rahmen- / Flügelwand	Brettstruktur, gehobelt, Schalungsverlauf vertikal	1
Überbauunterseite	Brettstruktur, gehobelt, Schalungsverlauf parallel zur Rahmenwand	2
Portalwand	Brettstruktur, gehobelt, Schalungsverlauf vertikal	3
Kappen	Brettstruktur, gehobelt, Schalungsverlauf parallel zur Gradiente BAB A8	4

Zugehörge Pläne (Plandarstellung):
Blatt-Nr.: 1 von 4: Draufsicht, Ansichte und Schnitte
Blatt-Nr.: 2 von 4: Grundriss und Schnitte
Blatt-Nr.: 4 von 4: Bauphasenplan

Lageskizze:

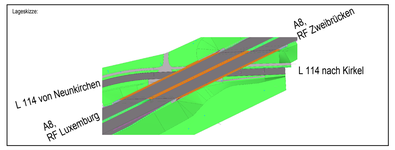

Entwurfsbearbeitung: Ingenieurbüro für Entwurf, Berechnung und Konstruktion von Hoch-, Industrie- und Brückenbauten
Dipl.-Ing. Klaus Mayer
Schwarzenbergstraße 2, 66123 Saarbrücken
Telefon (0681) 3 66 24, Telefax (0681) 3 90 45 76

Projekt-Nr.:	L 12 / 473		
		Datum	Zeichen
Bearbeitet	Oktober 2015	K. Mayer	
Gezeichnet	Oktober 2015	Wiegand	
Geprüft			

Nr.	Art der Änderung	Datum	Zeichen	Genehmigt
c				
b				
a				

Landesbetrieb für Straßenbau
Landesbetrieb für Straßenbau
Peter-Neuber-Allee 1
66538 Neunkirchen

SAARLAND
Telefon: 06821/100-0
Fax: 06821/100-339
e-mail: poststelle@lfs.saarland.de

Unterlage-Nr.: 15.2
Blatt-Nr.: 3
Projekt-Nr.:

Straße	Streckenbezeichnung	Gemarkung	
A8	von NK 6608 101/6609 095 nach NK 6609 082/081 / 2,263 - 0,563	Neunkirchen	

Bauwerk:
A8, AS Neunkirchen-Oberstadt - AK Neunkirchen
Ersatzneubau BW 473 in Bau-km 0+768 bei Haus Furpach
Unterführung der L 114

Bearbeitet:

Plandarstellung:
Schnitte und Details

NACHRICHTLICH

ASB-Nr.: 6609 584
Bauwerksplan
Maßstab: 1:50, 1:25, 1:10, 1:5

H/B = 841 / 1189 (1.00m²)