Ansicht

M = 1:100

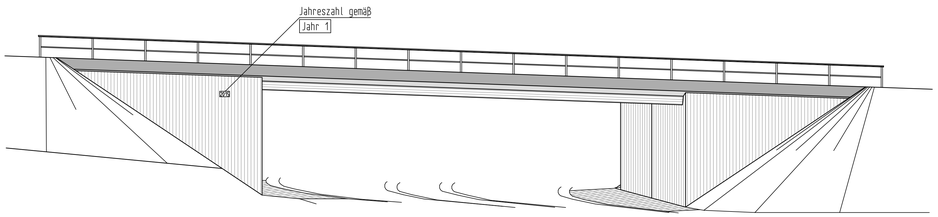

Widerlageransicht Achse 10

M = 1:100

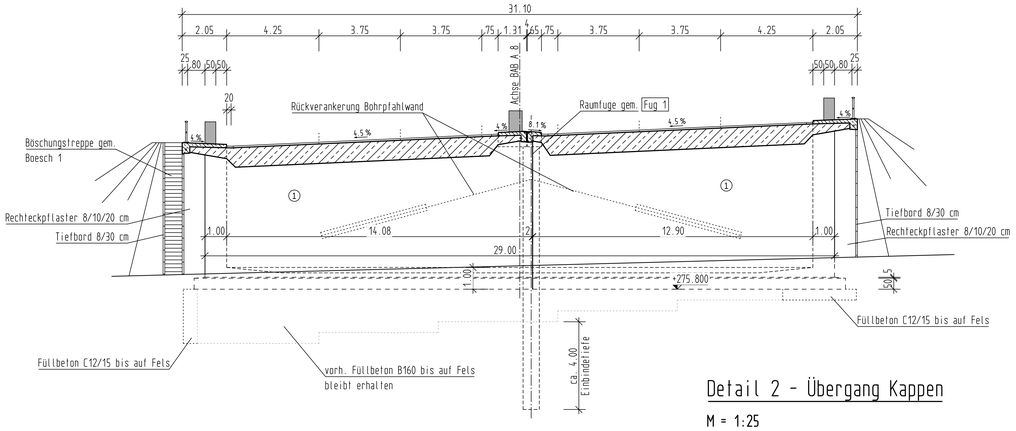

Regelquerschnitt

M = 1:50

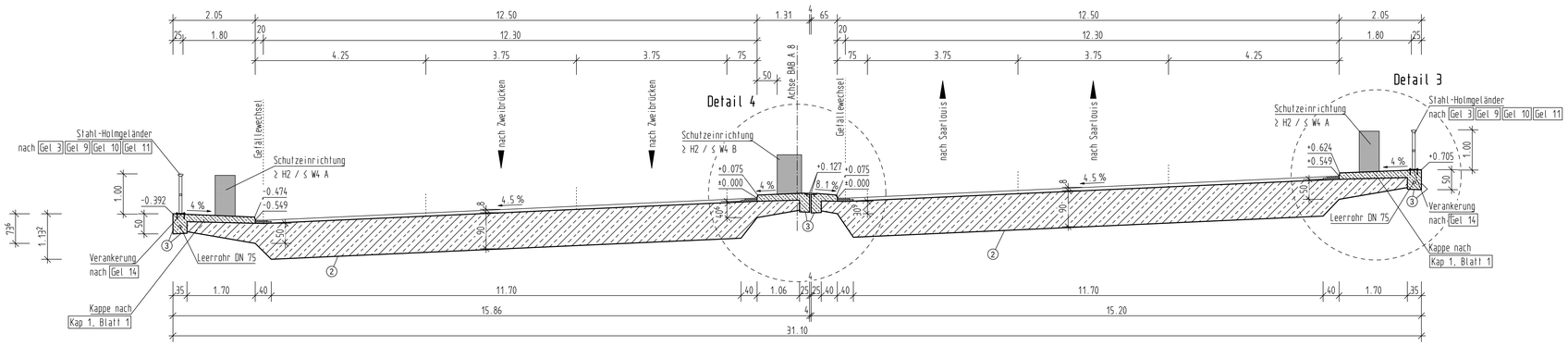

Detail 2 - Übergang Kappen

M = 1:25

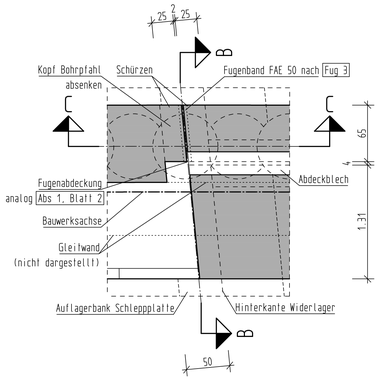

Detail Fugenabdeckung

M = 1:10

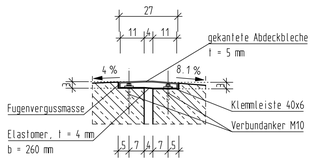

Abdeckblech, Verbundanker, Scheiben, Muttern und Klemmleiste aus nichtrostendem Stahl 1.4401 oder 1.4571 gemäß Fug 6, Blatt 1

Detailschnitt D - D - Schürzen

M = 1:25

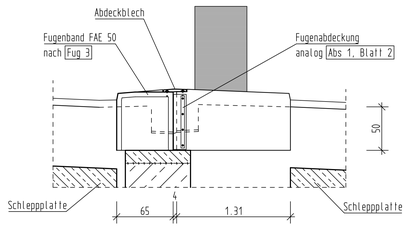

Detailschnitt C - C - Schürzen

M = 1:25

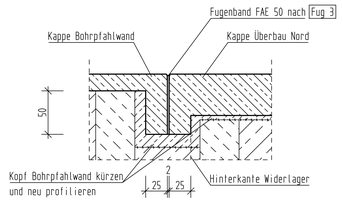

Detail 3 - Randkappe

M = 1:25

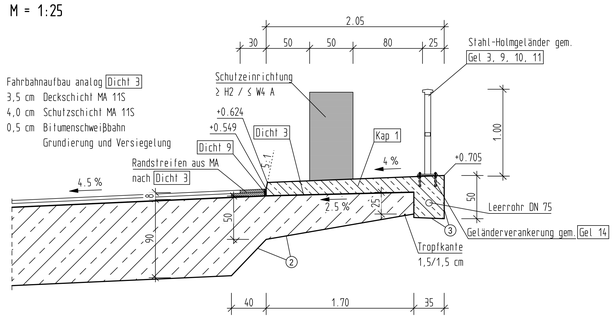

Detail 4 - Mittelkappe

M = 1:25

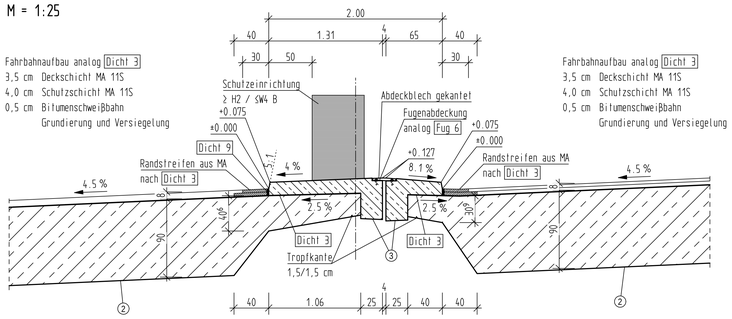

Querschnitt Kappe auf Bohrpfahlwand

M = 1:25

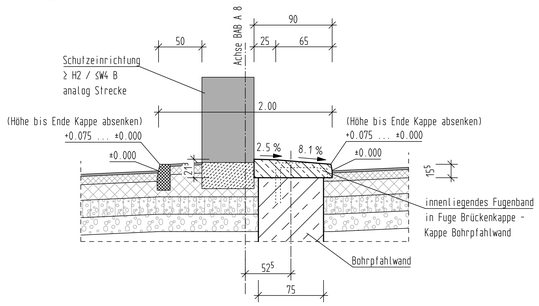

Messbolzen

Anordnung von Messbolzen für Setzungs- oder Durchbiegungsmessungen am fertigen Bauwerk mit Höhenbolzen gemäß RIZ-ING Mess 1, Blatt 1.

Geländer

Typ / Werkstoffe	Holmgeländer aus Stahl, nach RIZ-ING Gel 3, Werkstoff nach ZTV-ING, 8.4
Verankerung	mit Fußplatte, nach RIZ-ING Gel 14
Korrosionsschutz	nach ZTV-ING, 4.3, Anhang A, Tab. A4.3.2, 3.1, c), Nr. 1 und ZTV-ING, 8.4, Kap. 2.4 Feuerverzinkung 1 ZB EP, 80 µm, DB 702 Grau, nach TL/TP-KOR-Stahlbauten, Anhang E, Bl. 87 1 DB PUR, 80 µm, DB 510 nach TL/TP-KOR-Stahlbauten, Anhang E, Bl. 87
Handlauf	mit Drahtseil, nach RIZ-ING Gel 10 und Gel 11

Schalung

Bauteil / Fläche	Art der Schalung	Nr.
Widerlagerwand	Brettstruktur, gehobelt, Schalungsverlauf vertikal	1
Überbau	Brettstruktur, gehobelt, Schalungsverlauf parallel zur Achse	2
Kappen	Brettstruktur, gehobelt, Schalungsverlauf parallel zur Achse	3

Rechtwinklige und spitze Kanten sind mit Dreikantleisten 1,5 x 1,5 cm zu brechen.

Betondeckung

Bauteil / Fläche	Mindestmaß min c [mm]	Nennmaß nom c [mm]
Überbau / luftberührt	40	45
Überbau / erdberührt	50	55
Widerlager	50	55
Kappen / betonberührt	20	25
Kappen / nicht betonber.	40	50

Bodenkennwerte

Bodenart	γ_k	γ'_k	φ'_k	c'_k	$E_{s,k}$	$q_{s,k}$	$q_{b,k}$
	[kN/m³]	[kN/m³]	[°]	[kN/m²]	[MN/m²]	[MN/m²]	[MN/m²]
Auffüllung	19-22	10-12	30-40	0-40	40-80	-	-
Lehm	20	10	22,5-27,5	5-10	5-10	-	-
Verw.-sande	19-20	10-11	32,5-37,5	0	50-80	-	-
Sandstein	20-23	10-13	35-40	5-50	80-150	7	0,5

Die Werte von $q_{s,k}$ und $q_{b,k}$ gelten ab einer Mindesteinbindetiefe von Bohrpfählen von 0,50 m.

Darstellung der Baugrundverhältnisse nach Geotechnischer Bericht von Dr. H. Marx GmbH, Gewerbepark 1, 66583 Spiesen-Elversberg vom 10.07.2013 / Projekt-Nr.: 1201-0066/1-6

Baustoffkennwerte

Bauteil	Festigkeitskl.	Expositionsklassen Feuchtigkeitsklasse	Entwicklung Betonfestigk.	Baustahl	Betonstahl	Spannstahl
Kappen	C25/30 (LP)	XC4, XD3, XF4 / WA	r ≤ 0,3/0,5	-	B500B	-
Überbau	C30/37	XC4, XD1, XF2 / WA	r ≤ 0,3/0,5	-	B500B	St 1570/1770
Widerlager	C30/37	XC4, XD1, XF2 / WA	r ≤ 0,3/0,5	-	B500B	-
Füllbeton	C12/15	X0 / WA	-	-	-	-
Sauberkeitssch.	C12/15	X0 / WA	-	-	-	-
Vorspannung	längs *)		~~quer *)~~			

*) Nichtzutreffendes streichen

Bauwerksdaten

Bauart	Stahlbeton - Spannbeton
Brückenklasse	LM1 nach DIN EN 1991-2
Verkehrskategorie	1
Verkehrsart	große Entfernung
Klasse Anprallast Fahrzeugrückhaltesysteme	A
Militärlastenklasse	Rad und Kette 50/50 - 100
Einzelstützweiten	(s) 20,40 m (w) 20,51 m
Gesamtlänge zw. Endauflagern	(s) 20,40 m (w) 20,51 m
Lichte Weite zw. Widerlagern	(s) 19,40 m (w) 19,51 m
Kleinste lichte Höhe	4,76 m
Kreuzungswinkel	93,51 gon
Breite zw. den Geländern	(s) 30,60 m
Brückenfläche	627,9 m²

(s) = senkrecht (w) = winklig

Endgültige Abmessungen nach statischen, konstruktiven und wirtschaftlichen Erfordernissen

Lageskizze:

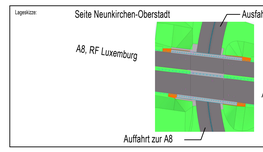

Entwurfsbearbeitung: Ingenieurbüro für Entwurf, Berechnung und Konstruktion von Hoch-, Industrie- und Brückenbauten
Dipl.-Ing. Klaus Mayer
Schwarzenbergstraße 2, 66123 Saarbrücken
Telefon (0681) 3 66 24, Telefax (0681) 3 90 45 76

Projekt-Nr.:	L 12 / 472
Bearbeitet:	Januar 2015 K. Mayer
Gezeichnet:	Januar 2015 Wiegand
Geprüft:	

Nr.	Art der Änderung	Datum	Zeichen	Genehmigt
c.				
b.				
a.				

Landesbetrieb für Straßenbau
Landesbetrieb für Straßenbau
Peter-Neuber-Allee 1
66538 Neunkirchen
SAARLAND
Telefon: 06821/100-0
Fax: 06821/100-339
e-mail: poststelle@lfs.saarland.de

Unterlage-Nr.: 15.1
Blatt-Nr.: 2
Projekt-Nr.:

Straße	Streckenbezeichnung	Gemarkung	
A8	von NK 6608 101/6609 095 nach NK 6609 082/081 / 2,263 - 0563	Neunkirchen	

Bauwerk:
A8, AS Neunkirchen-Oberstadt - AK Neunkirchen
Ersatzneubau BW 472 in Bau-km 0+306 bei Neunkirchen
Unterführung Auffahrt zur A8

Bearbeitet | Zeichen

NACHRICHTLICH

Planbezeichnung:
Ansicht, Widerlageransicht, Regelquerschnitt, Details B und C

ASB-Nr.: 6609 583
Bauwerksplan
Maßstab: 1:100 , 1:50, 1:25