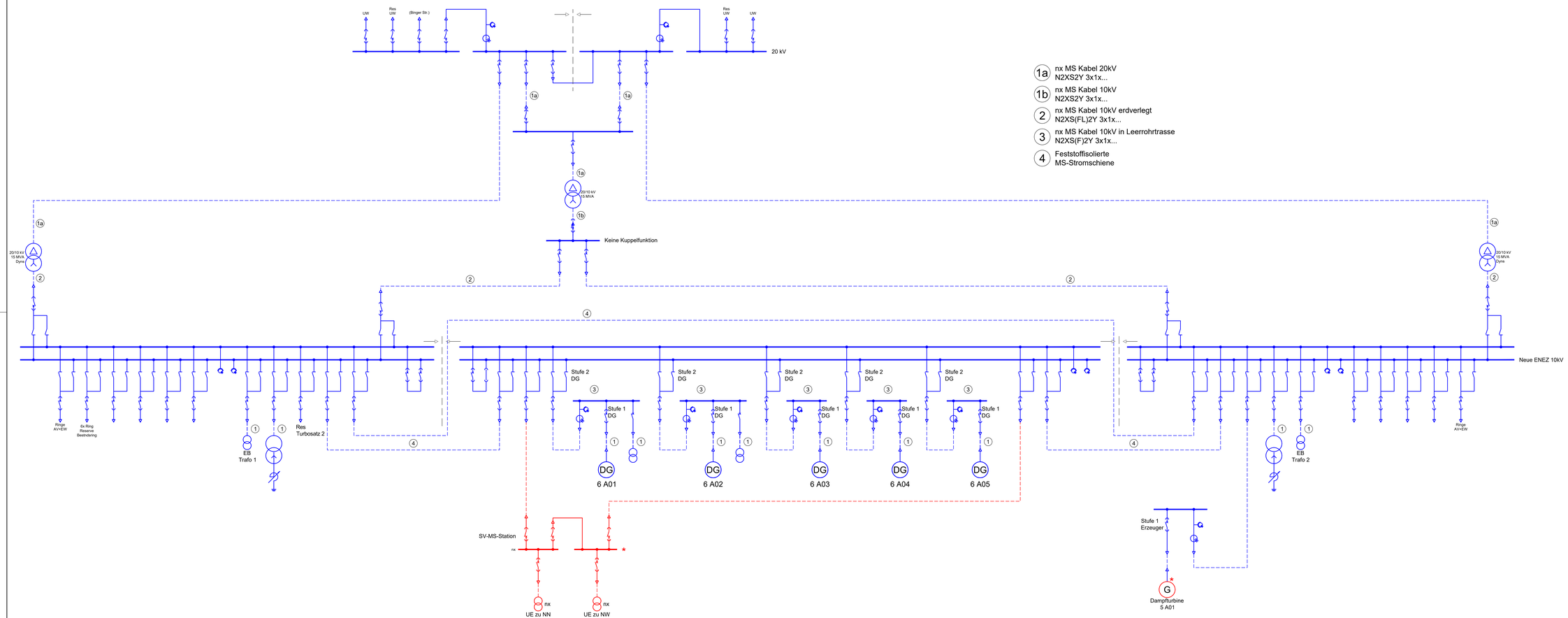

1a nx MS Kabel 20kV
N2XS2Y 3x1x...

1b nx MS Kabel 10kV
N2XS2Y 3x1x...

2 nx MS Kabel 10kV erdverlegt
N2XS(FL)2Y 3x1x...

3 nx MS Kabel 10kV in Leerrohrtrasse
N2XS(F)2Y 3x1x...

4 Feststoffisolierte
MS-Stromschiene

Index	Art der Änderung	Datum	Name
F			
E			
D			
C			
B			
A			

Bauherr:
Boehringer Ingelheim
Standort Ingelheim

Gesamtplaner:
igmPLAN
IGMPLAN GmbH
Fortenstraße 2
82061 Neuried
ein Unternehmen in der INGENIEURGRUPPE

Fachplaner:
INGENIEURBÜRO PRO ELEKTROPLAN
Robert-Bosch-Str. 3-7
63521 Obrigkeim-Wasserburg
Tel.: 06145/9511-0
www.pro-elektroplan.de

	Datum	Name	KKS
Bearb.	31.08.2020	CA	0
Geprüft			Format: A 1+
Genehm.			
Zeichnungsmaßstab: –			Plotmaßstab: 1: 1

Projekt:
Power Station Ingelheim (Gebäude 6482)

Benennung:
Basic Design
Schema
MS Zentralenaufbau

Zeichnungs-Nr.: 1871 - G - SC - EMS - 02
Rev.-Index: –
Blatt: - V -

Diese Zeichnung ist unser geistiges Eigentum. Sie darf gemäß § 1, 2 UrhG und § 823 BGB ohne unsere schriftliche Genehmigung weder vervielfältigt und unbefugt verwertet werden, noch Dritten zur Einsicht überlassen oder in sonstiger Weise mitgeteilt werden.

CAD-Zeichnung: Nur DV-gestaltet, binden!
Keine Gewähr für korrekte Wiedergabe auf Fremd-CAD-Systemen! Nur der Inhalt unserer Papier-Plots ist bindend!