Auslegungsvermerk der Gemeinde
(Anhörungsverfahren § 43a EnWG i.V.m. § 73 VwVfG)

Der Plan hat satzungsgemäß ausgelegen in der Zeit vom ..... 20....
bis ..... 20....

in der Gemeinde..... .

Zeit und Ort der Auslegung sind mindestens 1 Woche vor Auslegung ortsüblich bekanntgegeben worden.

Gemeinde

Siegel

Planfeststellungsvermerk der Planfeststellungsbehörde

Nach § 43b EnWG i.V.m. § 74 VwVfG planfestgestellt durch Beschluss vom ..... 20....

Planfeststellungsbehörde

Siegel

Auslegungsvermerk der Gemeinde
(Planfeststellungsbeschluss und festgestellter Plan (§ 43b EnWG i.V.m. § 74 VwVfG))

Der Planfeststellungsbeschluss und Ausfertigung des festgestellten Planes
haben satzungsgemäß ausgelegen in der Zeit vom ..... 20....
bis ..... 20....

in der Gemeinde..... .

Zeit und Ort der Auslegung sind ortsüblich bekanntgegeben worden.

Gemeinde

Siegel

Schemazeichnung der Fundamente

Neubau einer 110-kV-Freileitungsverbindung zwischen Maria Trost und Metternich

Hinweis:	
Stand:	09.11.2016
Inhalt:	Blätter 1 - 2

WESTNETZ DBEnergie

110-kV-Gemeinschaftsleitung Pkt. Maria Trost – Pkt. Metternich (Bl. 1365)
110-kV-Hochspannungsfreileitung Pkt. Metternich – Pkt. Erbach (Bl. 1380)
110-kV-Bahnstromleitung BL596 Bengel - Koblenz

Anlage 5
Blatt 1

Schemazeichnung der Fundamente

Plattenfundament

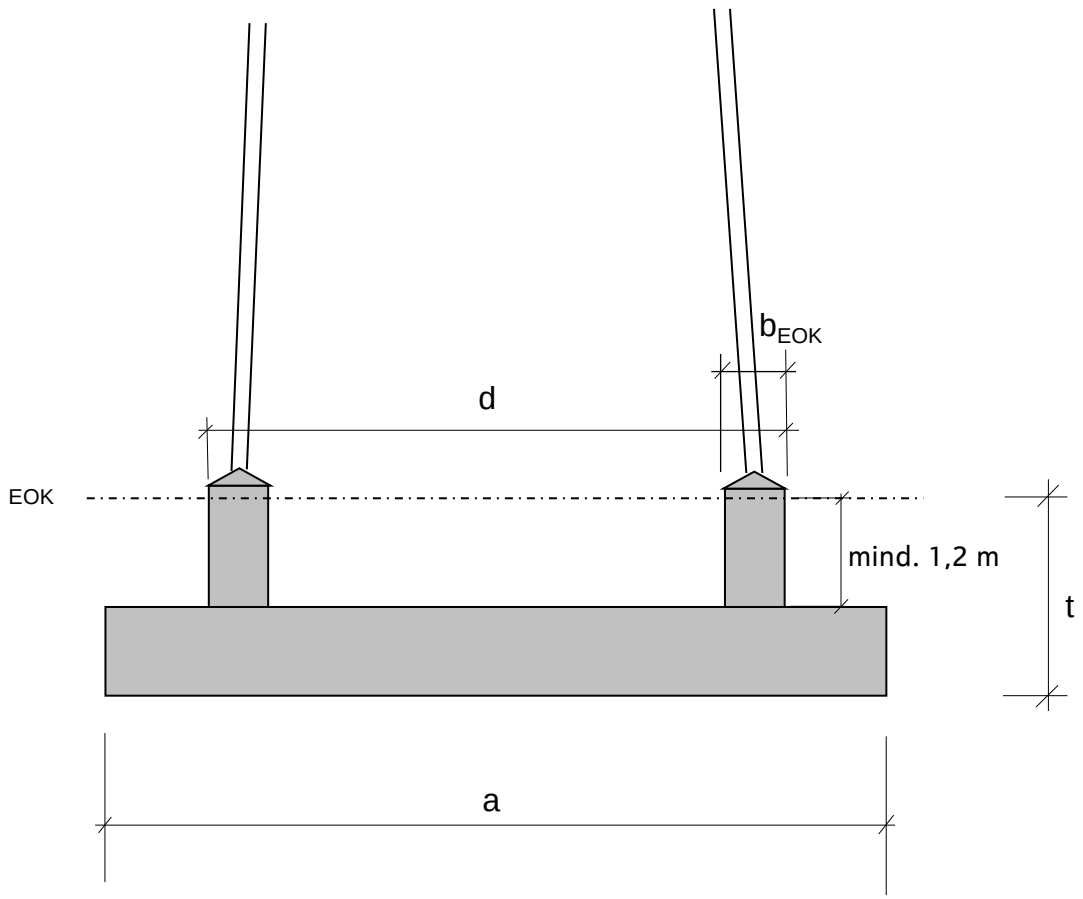

a Abstand der Außenkanten der Fundamentplatte

b_{EOK} Durchmesser der sichtbaren Fundamentköpfe

d Abstand der Außenkanten der sichtbaren Fundamentköpfe

t Abstand Unterkante Fundamentplatte – Erdoberkante

EOK Erdoberkante

110-kV-Gemeinschaftsleitung Pkt. Maria Trost – Pkt. Metternich (Bl. 1365)

Anlage 5
Blatt 2

Schemazeichnung der Fundamente

Mikropfahlfundament

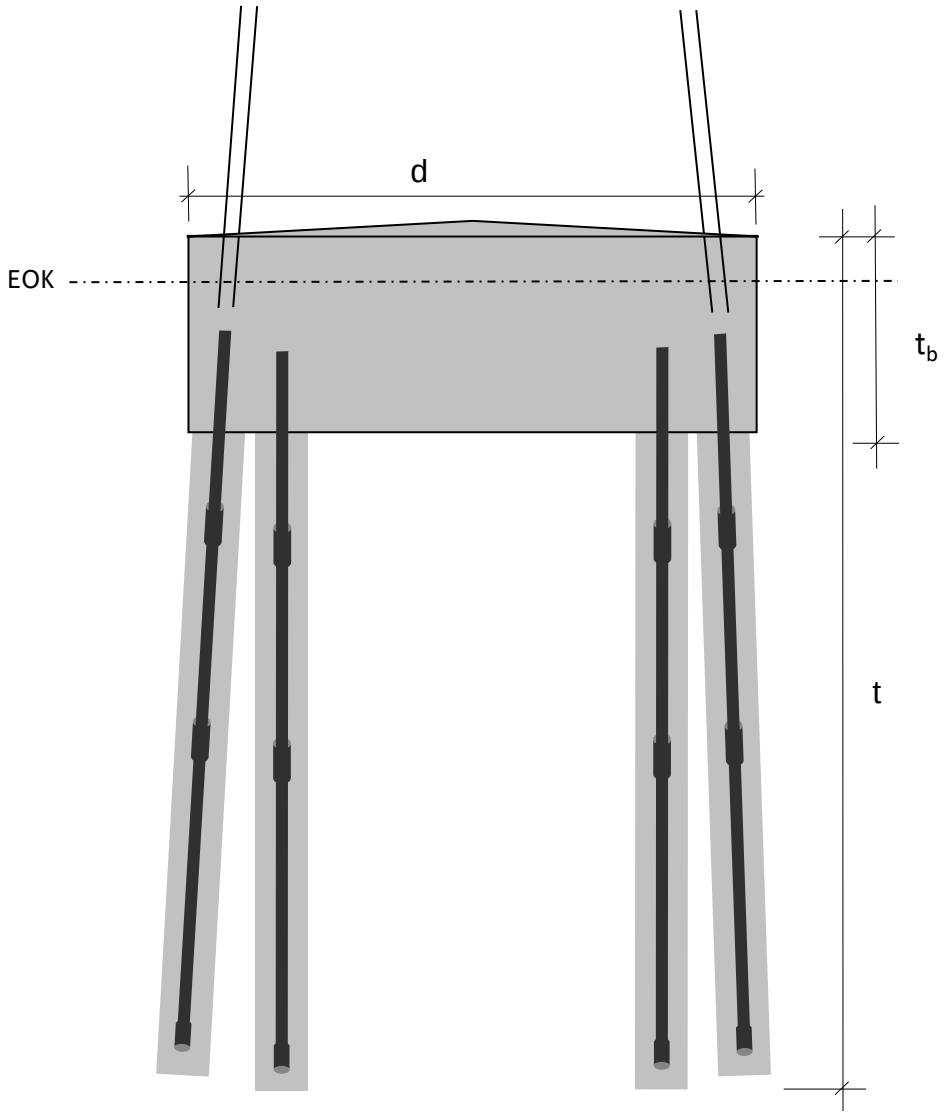

d Abstand der Außenkanten des sichtbaren Blocks

t Gründungstiefe des Fundaments

t_b Stärke des Blockes

EOK Erdoberkante

Die Anzahl der Mikropfähle variiert je nach Bodenverhältnissen und statischen Anforderungen.