Prinzipzeichnung des geplanten Fundamentes

Einfachbohrpfahl-fundament

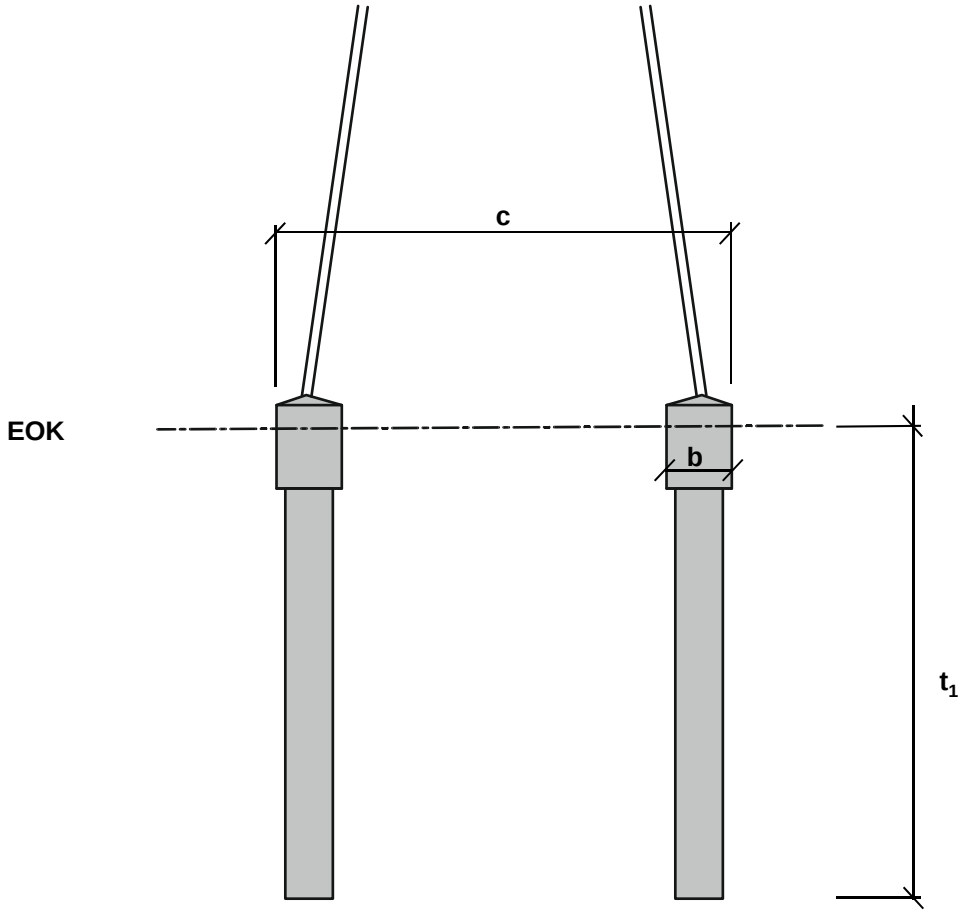

EOK = Erdoberkante
b = Durchmesser der sichtbaren Fundamentköpfe
c = Abstand der Außenkanten der sichtbaren Fundamentköpfe
t_1 = Gründungstiefe des Fundamentes

Prinzipzeichnung des geplanten Fundamentes

Zwillingsbohrpfahl-fundament

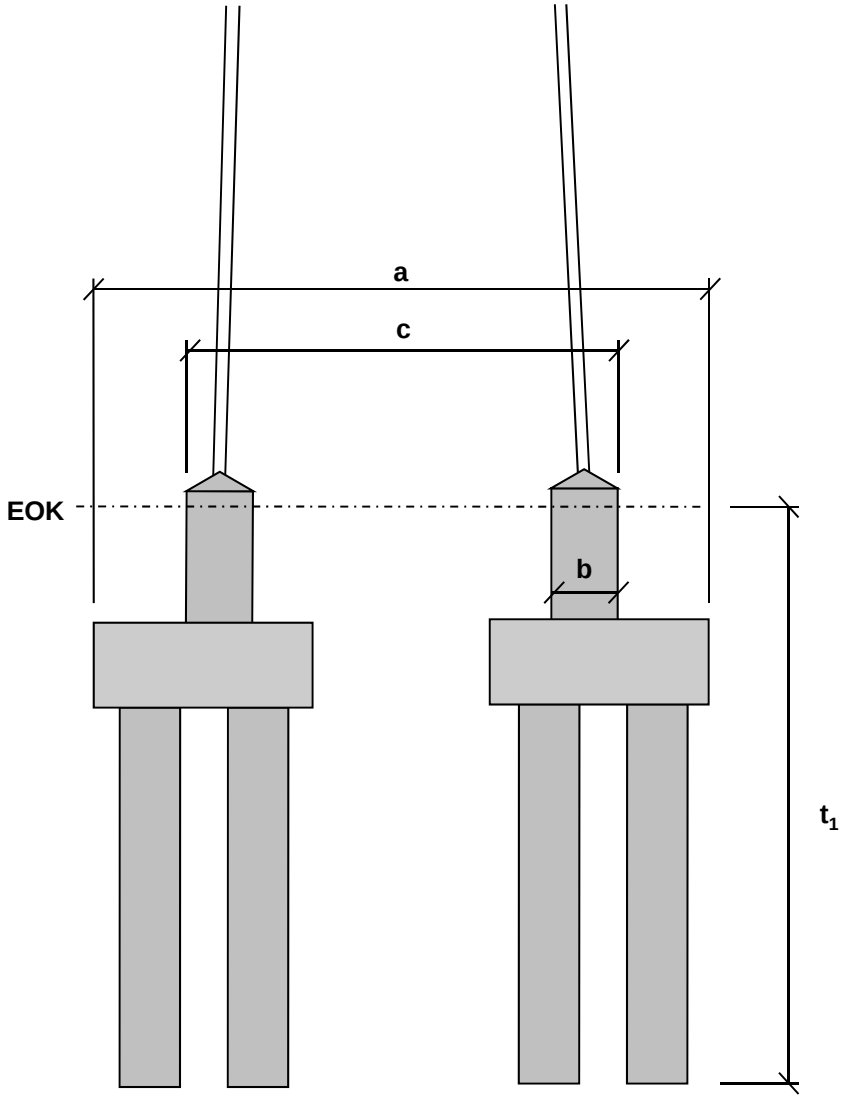

a = EOK = Erdoberkante
b = Abstand der Außenkanten der Fundamentplatte
c = Durchmesser der sichtbaren Fundamentköpfe
t_1 = Abstand der Außenkanten der sichtbaren Fundamentköpfe
= Gründungstiefe des Fundamentes

Prinzipzeichnung des geplanten Fundamentes

Mikrobohrpfahl-fundament

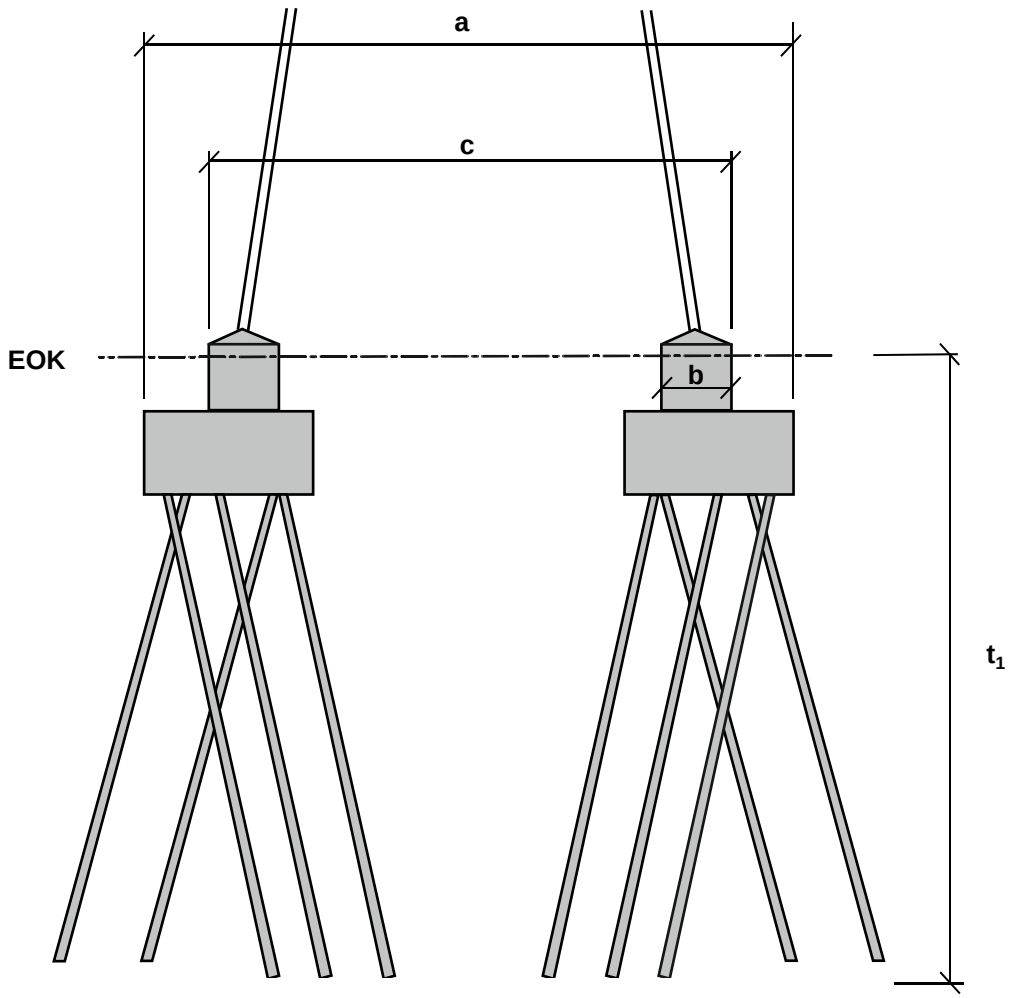

EOK = Erdoberkante
a = Abstand der Außenkanten der Fundamentplatte
b = Durchmesser der sichtbaren Fundamentköpfe
c = Abstand der Außenkanten der sichtbaren Fundamentköpfe
t_1 = Gründungstiefe des Fundamentes

Prinzipzeichnung des zu demontierenden Fundamentes

Plattenfundament

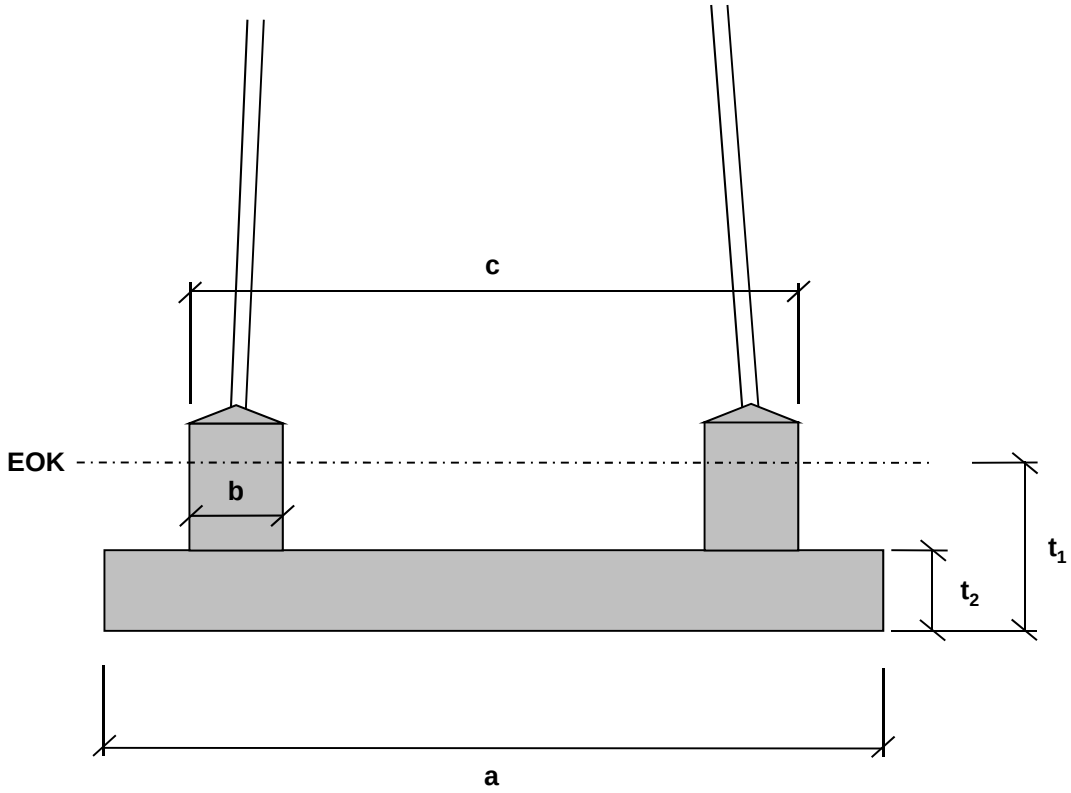

EOK	=	Erdoberkante
a	=	Abstand der Außenkanten der Fundamentplatte
b	=	Durchmesser der sichtbaren Fundamentköpfe
c	=	Abstand der Außenkanten der sichtbaren Fundamentköpfe
t_1	=	Gründungstiefe des Fundamentes
t_2	=	Dicke der Fundamentplatte

Prinzipzeichnung des zu demontierenden Fundamentes

Stufenfundament

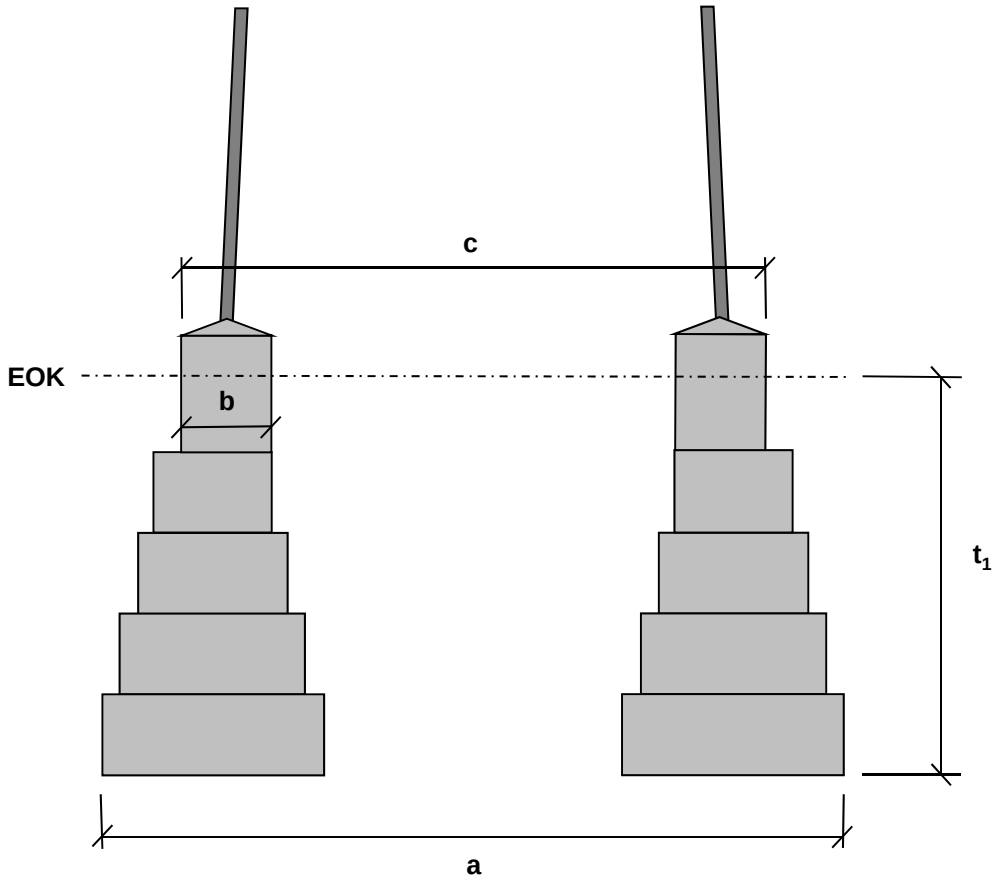

EOK	=	Erdoberkante
a	=	Abstand der Außenkanten der Fundamentplatte
b	=	Durchmesser der sichtbaren Fundamentköpfe
c	=	Abstand der Außenkanten der sichtbaren Fundamentköpfe
t_1	=	Gründungstiefe des Fundamentes

Prinzipzeichnung des zu demontierenden Fundamentes
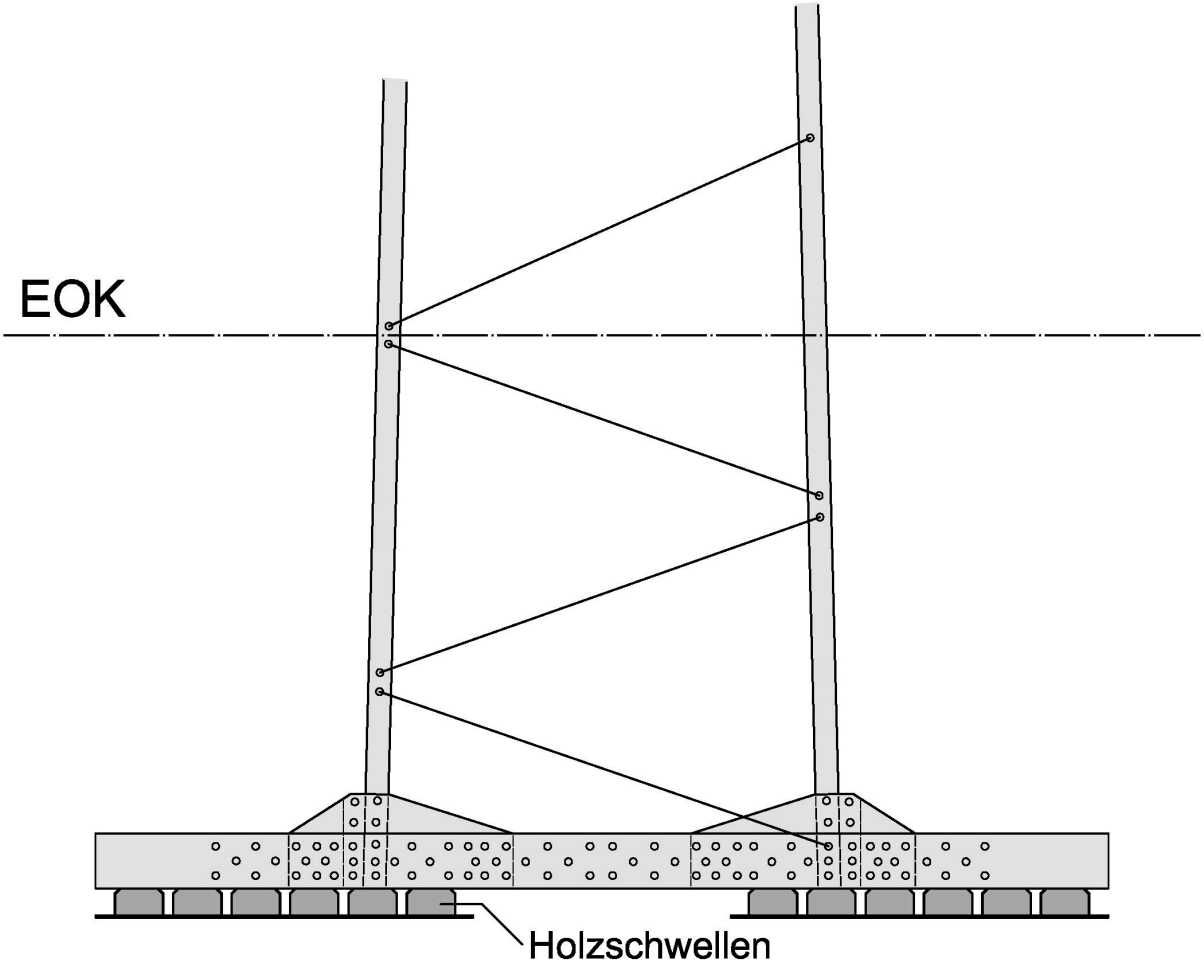
Schwellenfundament