Draufsicht

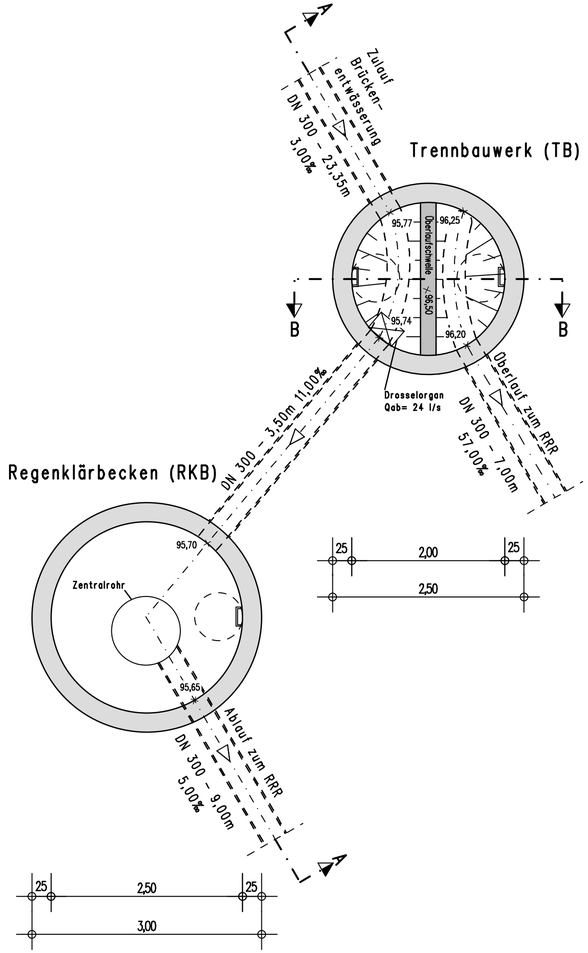

Schnitt A-A

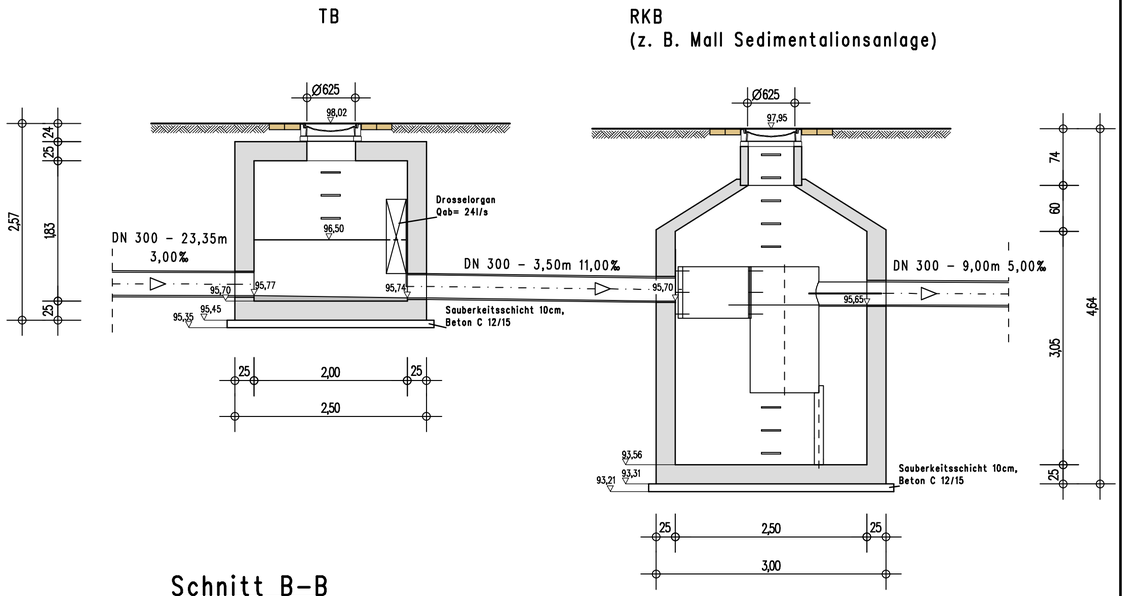

Schnitt B-B

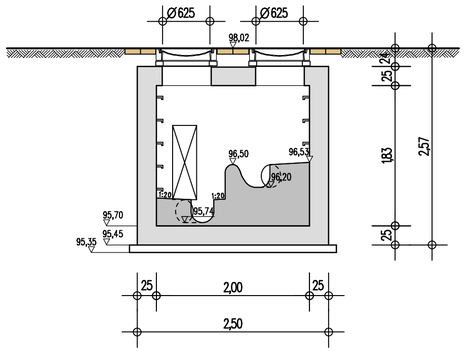

Satzungsgemäß Çausgelegen

in der Zeit vom_____

bis_____(einschließlich)

in der Gemeinde _____

_____

Zeit und Ort der Auslegung sind rechtzeitig vor Beginn der Auslegung ortsüblich bekannt gemacht worden.

Gemeinde:_____

(Dienstsiegel)

(Unterschrift)

PRUSS u. PARTNER
Mitglied Ing.- Kammer Bau NW

INGENIEURBÜRO PRUSS u. Partner GbR
Vermessung
Wasserwirtschaft
Verkehrswesen
Umweltplanung
Erwitter Str. 34
59557 Lippstadt
Tel.: 02941/27289-0 Fax.: -29
E-Mail: Info@Pruss-Partner.de

	Datum	Name
bearbeitet	07.05.2024	Lam
gezeichnet	07.05.2024	Fi
geprüft:	07.05.2024	Lamiri

Regionalniederlassung
Sauerland-Hochstift
AS Paderborn
Am Rippinger Weg 2, 33098 Paderborn

Projekt-Nr.
08-0001

FESTSTELLUNGSENTWURF

Landesbetrieb Straßenbau Nordrhein-Westfalen

Straße: B 1n Station: 0,235 - 0,985

PROJIS-Nr.:

Unterlage / Blatt-Nr.: 16/8a

Bauwerkszeichnung
RKB "Breite Werl"

Maßstab: 1:50

B 1n Neubau der
Ortsumgehung Salzkotten
Bau-km 0+000 - 6+180,000

Aufgestellt
Paderborn, den 15.10.2024

Der Leiter der
Regionalniederlassung Sauerland-Hochstift
i.A.

gez. Voigtländer

ausgegeben am: 07.05.2024; Blattmaße: 350 mm x 673 mm