Unterlage 9
Blatt 1/2

FLACHGRÜNDUNG

Plattenfundament

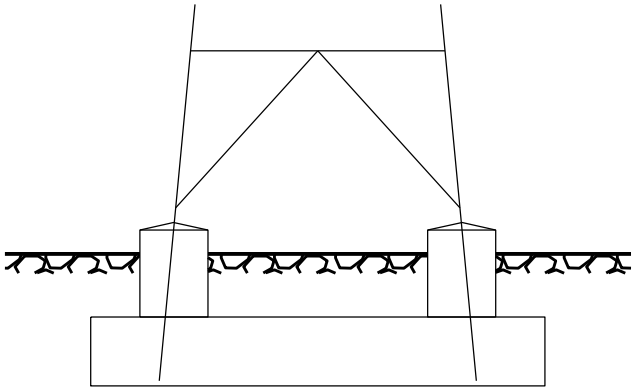

TIEFGRÜNDUNG

Rammpfahlfundament

Hochwasserfundament

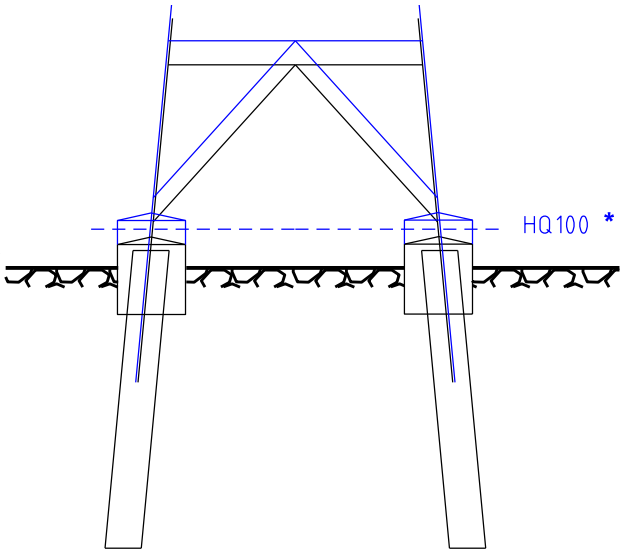

Stufenfundament

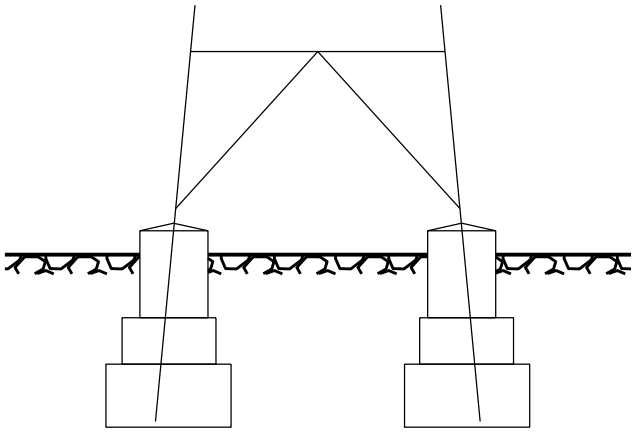

Bohrpfahlfundament

Hochwasserfundament

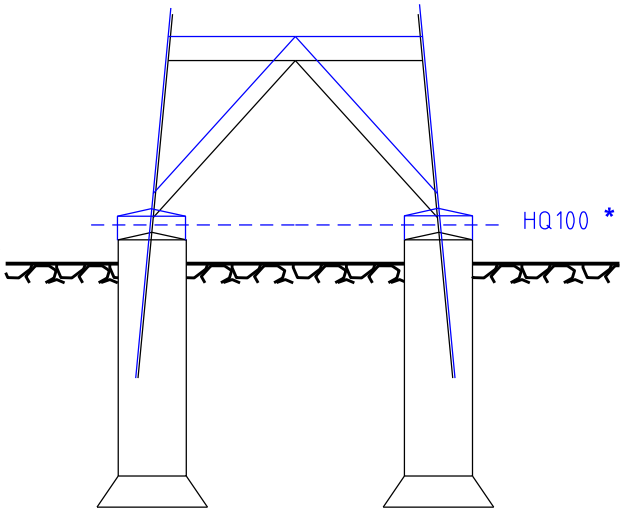

* HQ100: Jahrhundert-Hochwasser / Jahrhundertflut (Pegelhöhe oder Abflussmenge eines Gewässers, die im statistischen Mittel einmal alle 100 Jahre erreicht oder überschritten wird)

Planfeststellungsunterlage

Aufgestellt
Bayreuth,
TenneT TSO GmbH

02.03.2020

imp GmbH
Bünnerhelfstr. 10
44379 Dortmund

Maßstab	Einheit
ohne	Meter

	Datum	Name
Bearb.	28.02.2020	Wallmeyer
Gepr.	02.03.2020	Klingler
Norm		
Fachbereich TL		

Zust.	Änderung	Datum	Name

Urspr.: