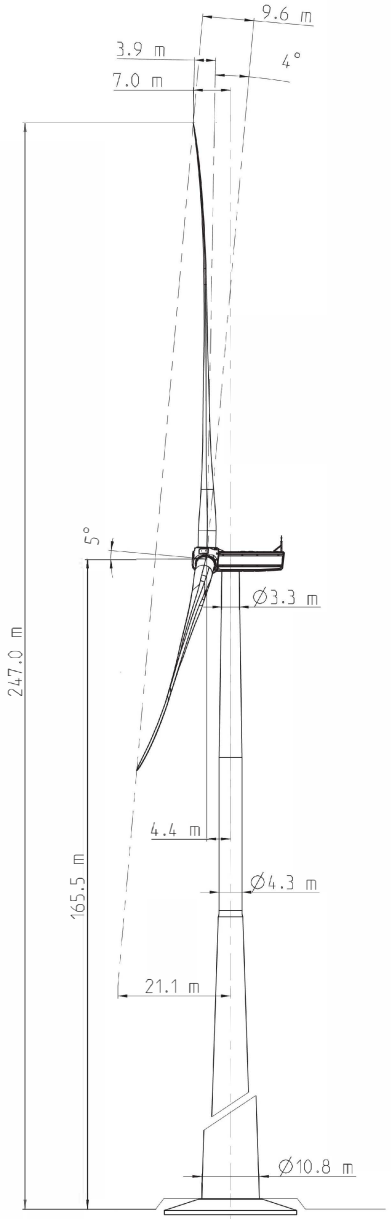

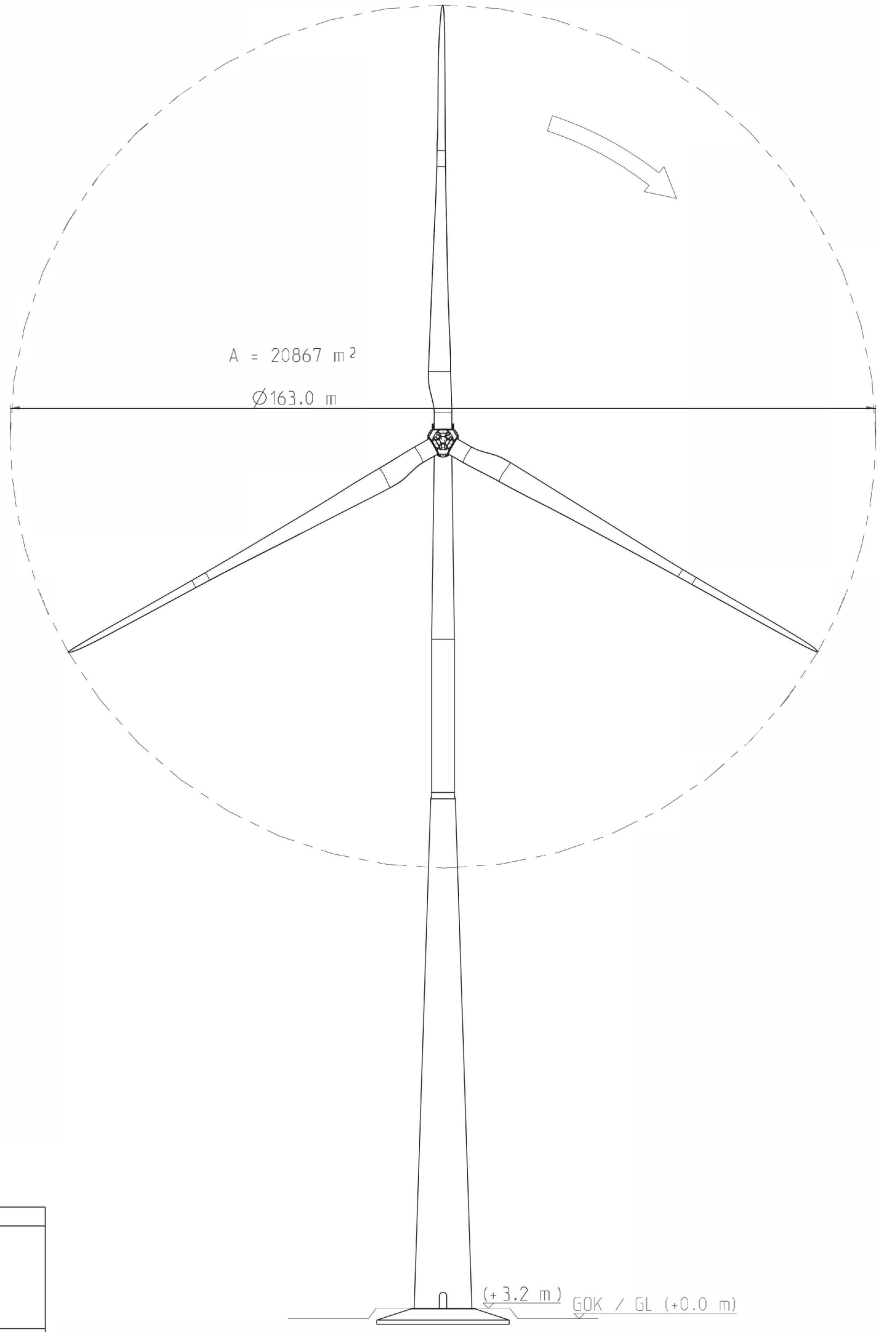

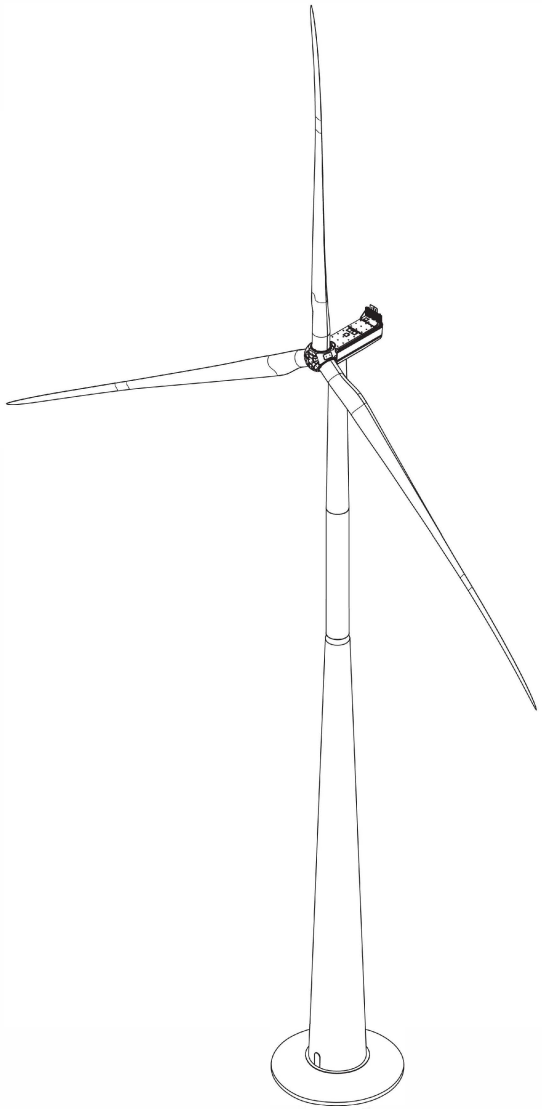

Haftungsausschluss

Das vorliegende Dokument wurde von der Nordex Energy GmbH und/oder einem der Nordex Energy GmbH im Sinne der §§15ff AktG verbundenen Unternehmen erstellt.
Dieses Dokument, einschließlich jeglicher Darstellung des Dokumentes im Ganzen oder in Teilen, ist geistiges Eigentum der Nordex Energy GmbH und/oder ihres im Sinne der §§15ff AktG verbundenen Unternehmen. Sämtliche in diesem Dokument enthaltenen Informationen sind vertraulich und dürfen nicht (auch nicht in Auszügen) ohne die ausdrückliche Zustimmung der Nordex Energy GmbH an Dritte weitergegeben werden.

Disclaimer

This document was produced by Nordex Energy GmbH and/or afiliated companies within the meaning of sections 15 et seq. of the AktG.
This document, including any presentation of its contents in whole or parts, is the intellectual property of the Nordex Energy GmbH and/or affiliated companies within the meaning of sections 15 et seq. of the German Stock Corporation Act (AktG). The information contained in this document must be treated as confidential and must not, neither in whole nor in parts, be disclosed to third parties without the express consent of Nordex Energy GmbH.

Jede Nutzung außerhalb des zulässigen Umfangs ist ausdrücklich untersagt und strafbar.

Any use outside the permitted scope is strictly prohibited.

Allgemeintoleranzen/general tolerances ISO 2768-mK	Dokumentenart/type of document TL01 - Übersichtszeichnung	Maßstab/scale 1:500	Gewicht/weight
Schweißtoleranzen/welding tolerances -	erstellt/created 2019-07-29 Hanjes Jakob	Werkstoff/material -	ERP-Nr./no.
Gußtoleranzen/casting tolerances -	geprüft/checked 2019-07-31 Bubert Arne	Benennung/title Nordex WEA Delta4000 N163/5.X TCS164 Nordex WT Delta4000 N163/5.X TCS164	
Werkstückkanten/edges of workpiece ISO 13715	freigegeben/released 2019-08-01 Schiebler Frank		
Nordex Energy GmbH Langenhorner Chaussee 600 22419 Hamburg Germany	NORDEX	Zeichnungsnummer/drawing number 00163-E0004938730-1	Revision 1
		Zeichnungsstatus/drawing status Released	Format A1
			Blattanzahl 1/2

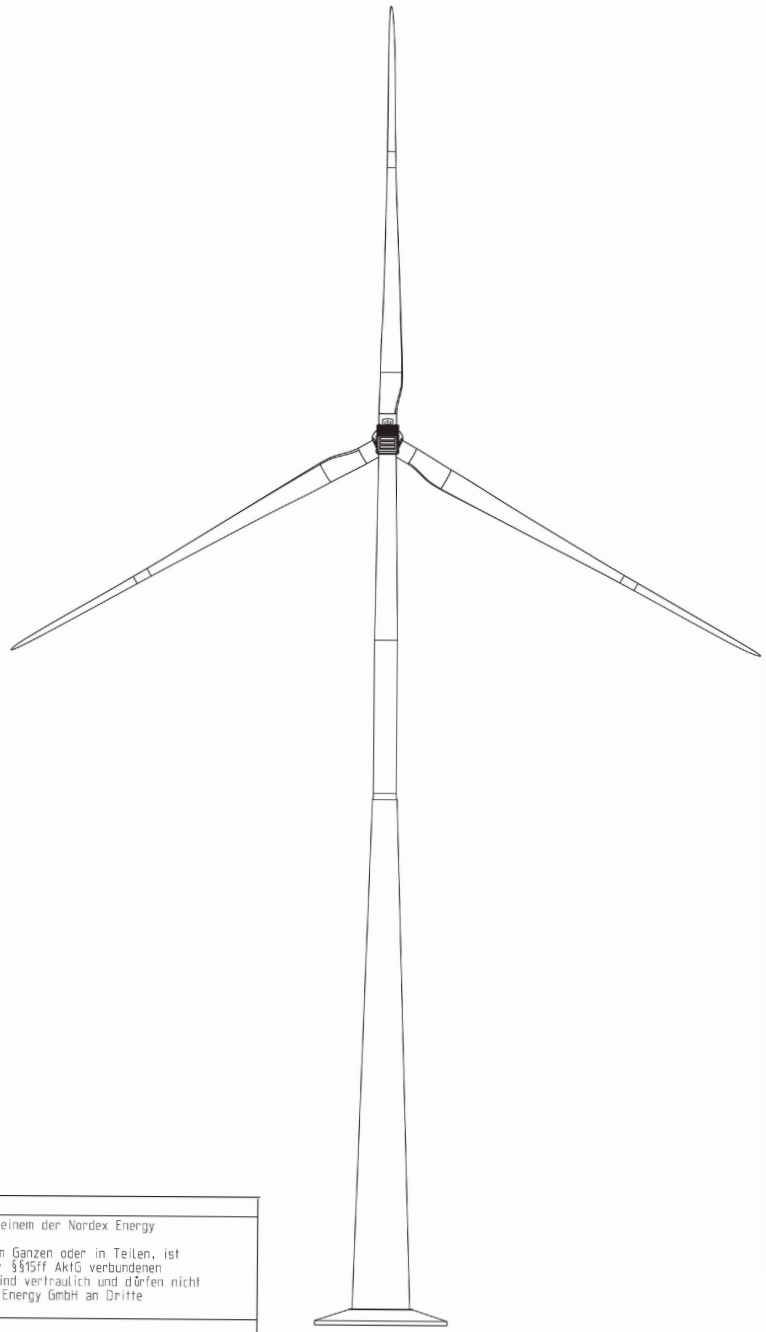

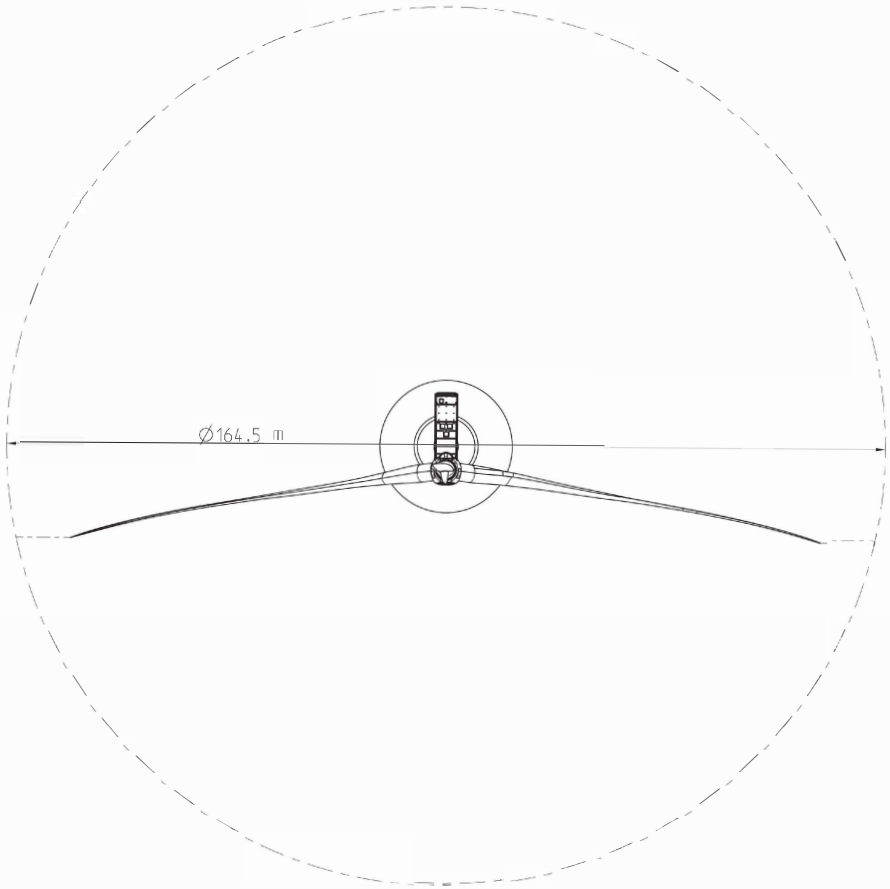

Haftungsausschluss

Das vorliegende Dokument wurde von der Nordex Energy GmbH und/oder einem der Nordex Energy GmbH im Sinne der §§15ff AktG verbundenen Unternehmen erstellt.
Dieses Dokument, einschließlich jeglicher Darstellung des Dokumentes im Ganzen oder in Teilen, ist geistiges Eigentum der Nordex Energy GmbH und/oder ihres im Sinne der §§15ff AktG verbundenen Unternehmen. Sämtliche in diesem Dokument enthaltenen Informationen sind vertraulich und dürfen nicht (auch nicht in Auszügen) ohne die ausdrückliche Zustimmung der Nordex Energy GmbH an Dritte weitergegeben werden.

Disclaimer

This document was produced by Nordex Energy GmbH and/or afiliated companies within the meaning of sections 15 et seq. of the AktG.
This document, including any presentation of its contents in whole or parts, is the intellectual property of the Nordex Energy GmbH and/or affiliated companies within the meaning of sections 15 et seq. of the German Stock Corporation Act (AktG). The information contained in this document must be treated as confidential and must not, neither in whole nor in parts, be disclosed to third parties without the express consent of Nordex Energy GmbH.

Allgemeine Grenzmaße/general tolerances: ISO 2768-mK	Dokumentenart/type of document: TL01 - Übersichtszeichnung	Maßstab/scale: 1:500	Gewicht/weight
Schweißtoleranzen/welding tolerances: –	erstellt/created: 2019-07-29 Harjes Jakob	Werkstoff/material: –	ERP-Nr./no.:
Gußtoleranzen/casting tolerances: –	geprüft/checked: 2019-07-31 Rubert Arne	Benennung/title: Nordex WEA Delta4000 N163/5.X TCS164 *Nordex WT Delta4000 N163/5.X TCS164*	
Werkstückkanten/edges of workpiece: ISO 13715	freigegeben/released: 2019-08-01 Schiebler Frank		
Nordex Energy GmbH, Langenhorner Chaussee 600, 22419 Hamburg, Germany	NORDEX	Zeichnungsnummer/drawing number: 00163-E00049938730-1	Revision: 1
		Zeichnungsstatus/drawing status: Released	Format: A1 Blatt/sheet: 2/2