RAMMPLAN - VERTÄUDALBEN P3

DRAUFSICHT
1:100

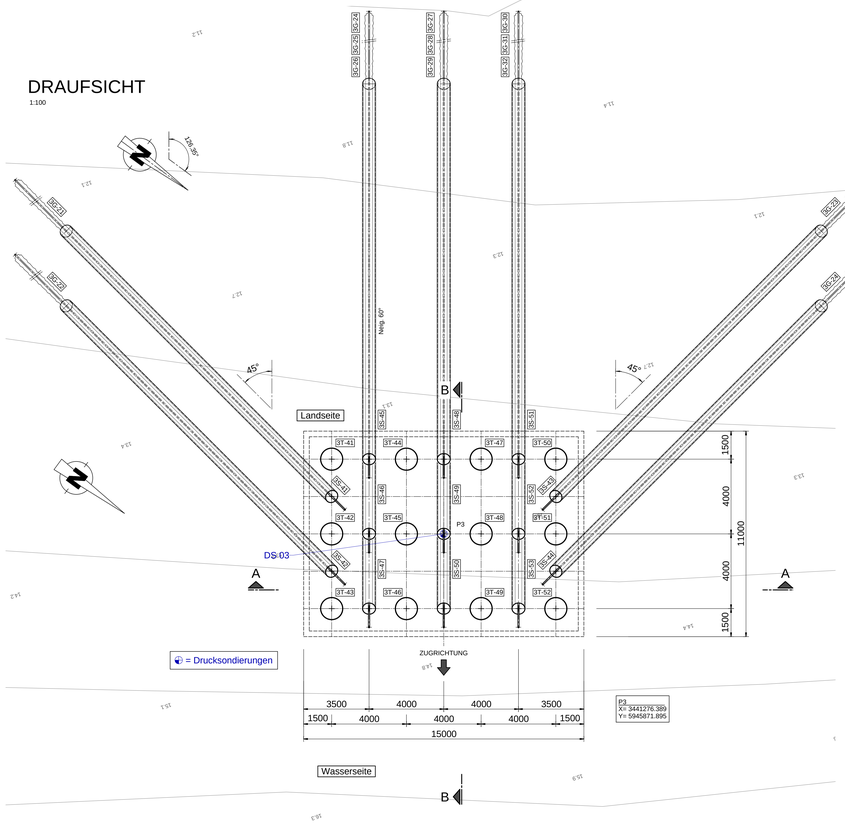

QUERSCHNITT MIKROPFAHL ø75mm
1:2

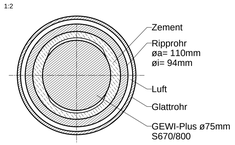

MATERIALLISTE - GEWI-PFÄHLE					1)		1)		1)	GEWI-Pfähle
INDEX Pfahl-Nr.	Anz.	Rohr	Stahlgüte	Neig. [°]	OK Achse Ankerstab [mNHN]	UK Achse Ankerstab [mNHN]	L1 (unten) [m]	L2 (oben) [m]	Länge GESAMT Ankerstab [m]	Bemerkungen
3G-41	1	GEWI-Plus ø75mm	S 670/800	60	**7,12**	**-50,00**	**64,15**	**1,80**	**65,950**	
3G-42	1	GEWI-Plus ø75mm	S 670/800	60	**7,12**	**-50,00**	**64,15**	**1,80**	**65,950**	
3G-43	1	GEWI-Plus ø75mm	S 670/800	60	**7,12**	**-50,00**	**64,15**	**1,80**	**65,950**	
3G-44	1	GEWI-Plus ø75mm	S 670/800	60	**7,12**	**-50,00**	**64,15**	**1,80**	**65,950**	
3G-45	1	GEWI-Plus ø75mm	S 670/800	60	**7,12**	**-50,00**	**64,15**	**1,80**	**65,950**	
3G-46	1	GEWI-Plus ø75mm	S 670/800	60	**7,12**	**-50,00**	**64,15**	**1,80**	**65,950**	
3G-47	1	GEWI-Plus ø75mm	S 670/800	60	**7,12**	**-50,00**	**64,15**	**1,80**	**65,950**	
3G-48	1	GEWI-Plus ø75mm	S 670/800	60	**7,12**	**-50,00**	**64,15**	**1,80**	**65,950**	
3G-49	1	GEWI-Plus ø75mm	S 670/800	60	**7,12**	**-50,00**	**64,15**	**1,80**	**65,950**	
3G-50	1	GEWI-Plus ø75mm	S 670/800	60	**7,12**	**-50,00**	**64,15**	**1,80**	**65,950**	
3G-51	1	GEWI-Plus ø75mm	S 670/800	60	**7,12**	**-50,00**	**64,15**	**1,80**	**65,950**	
3G-52	1	GEWI-Plus ø75mm	S 670/800	60	**7,12**	**-50,00**	**64,15**	**1,80**	**65,950**	
3G-53	1	GEWI-Plus ø75mm	S 670/800	60	**7,12**	**-50,00**	**64,15**	**1,80**	**65,950**	

Alle Mikropfähle mit doppeltem Korrosionsschutz (DKS).
Der doppelte Korrosionsschutz ist vom Fuß bis zum Kopf sicherzustellen.
Auf Länge des Rohres ø711x17,5mm ist die Kraftübertragung mittels Glattrohrs auszuschließen.

1) Die entgültige Mikropfahl-Unterkanten werden nach Auswertung der Drucksondierungen festgelegt.

DETAIL A
1:10

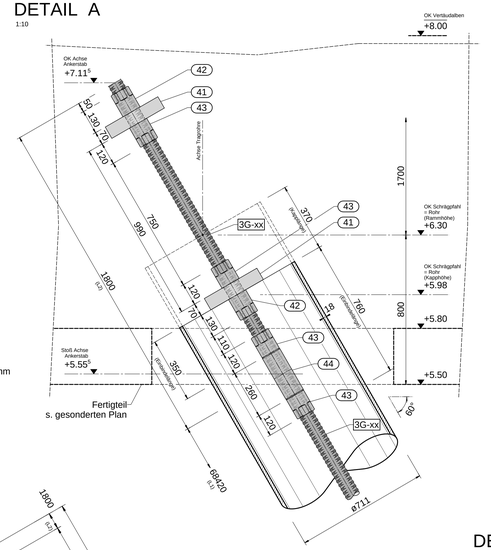

MATERIALLISTE - TRAGROHRE
Vertäudalben P2

INDEX Rohr-Nr.	Anz.	Rohr	Stahlgüte	Neig. [°]	Rammhöhe OK Rohr [mNHN]	Kapplänge Rohr [mNHN]	Kapphöhe OK Rohr [mNHN]	UK Rohr [mNHN]	Länge Rohr [m]	spez. Gew. [kg/m]	Gesamtgewicht [kg]	Bemerkungen
3T-41	1	ø 1207 x 26,8 mm	X 65	lot	6,00	0,20	**5,80**	**-41,00**	**46,80**	780,0	36504,000	
3T-42	1	ø 1207 x 26,8 mm	X 65	lot	6,00	0,20	**5,80**	**-41,00**	**46,80**	780,0	36504,000	
3T-43	1	ø 1207 x 26,8 mm	X 65	lot	6,00	0,20	**5,80**	**-41,00**	**46,80**	780,0	36504,000	
3T-44	1	ø 1207 x 26,8 mm	X 65	lot	6,00	0,20	**5,80**	**-41,00**	**46,80**	780,0	36504,000	
3T-45	1	ø 1207 x 26,8 mm	X 65	lot	6,00	0,20	**5,80**	**-41,00**	**46,80**	780,0	36504,000	
3T-46	1	ø 1207 x 26,8 mm	X 65	lot	6,00	0,20	**5,80**	**-41,00**	**46,80**	780,0	36504,000	
3T-47	1	ø 1207 x 26,8 mm	X 65	lot	6,00	0,20	**5,80**	**-41,00**	**46,80**	780,0	36504,000	
3T-48	1	ø 1207 x 26,8 mm	X 65	lot	6,00	0,20	**5,80**	**-41,00**	**46,80**	780,0	36504,000	
3T-49	1	ø 1207 x 26,8 mm	X 65	lot	6,00	0,20	**5,80**	**-41,00**	**46,80**	780,0	36504,000	
3T-50	1	ø 1207 x 26,8 mm	X 65	lot	6,00	0,20	**5,80**	**-41,00**	**46,80**	780,0	36504,000	
3T-51	1	ø 1207 x 26,8 mm	X 65	lot	6,00	0,20	**5,80**	**-41,00**	**46,80**	780,0	36504,000	
3T-52	1	ø 1207 x 26,8 mm	X 65	lot	6,00	0,20	**5,80**	**-41,00**	**46,80**	780,0	36504,000	
Gesamtgewicht [kg]											438048,000	
Gesamtgewicht [t]											**438,048**	

KOORDINATEN (Gauß-Krüger)

Rohr-Nr.	Rechtswert [m]	Hochwert [m]	Höhe [mNHN]
3T-41	3441276,724	5945864,692	6,00
3T-42	3441279,946	5945867,063	6,00
3T-43	3441283,168	5945869,434	6,00
3T-44	3441274,353	5945867,913	6,00
3T-45	3441277,575	5945870,284	6,00
3T-46	3441280,796	5945872,655	6,00
3T-47	3441271,982	5945871,135	6,00
3T-48	3441275,204	5945873,506	6,00
3T-49	3441278,425	5945875,877	6,00
3T-50	3441269,611	5945874,356	6,00
3T-51	3441272,833	5945876,727	6,00
3T-52	3441276,054	5945879,098	6,00

MATERIALLISTE - SCHRÄGPFÄHLE
Vertäudalben P3

INDEX Rohr-Nr.	Anz.	Rohr	Stahlgüte	Neig. [°]	Rammhöhe Rohr [mNHN]	Kapplänge Rohr [mNHN]	OK Rohr = Kapphöhe [mNHN]	UK Rohr [mNHN]	Länge Rohr [m]	spez. Gew. [kg/m]	Gesamtgewicht [kg]	Bemerkungen
3S-41	1	ø 711 x 17,5 mm	S 355 J2H	60	6,30	0,37	**5,98**	**-28,50**	**39,81**	300,0	11943,000	**45° verschwenkt !**
3S-42	1	ø 711 x 17,5 mm	S 355 J2H	60	6,30	0,37	**5,98**	**-28,50**	**39,81**	300,0	11943,000	**45° verschwenkt !**
3S-43	1	ø 711 x 17,5 mm	S 355 J2H	60	6,30	0,37	**5,98**	**-28,50**	**39,81**	300,0	11943,000	**45° verschwenkt !**
3S-44	1	ø 711 x 17,5 mm	S 355 J2H	60	6,30	0,37	**5,98**	**-28,50**	**39,81**	300,0	11943,000	**45° verschwenkt !**
3S-45	1	ø 711 x 17,5 mm	S 355 J2H	60	6,30	0,37	**5,98**	**-28,50**	**39,81**	300,0	11943,000	
3S-46	1	ø 711 x 17,5 mm	S 355 J2H	60	6,30	0,37	**5,98**	**-28,50**	**39,81**	300,0	11943,000	
3S-47	1	ø 711 x 17,5 mm	S 355 J2H	60	6,30	0,37	**5,98**	**-28,50**	**39,81**	300,0	11943,000	
3S-48	1	ø 711 x 17,5 mm	S 355 J2H	60	6,30	0,37	**5,98**	**-28,50**	**39,81**	300,0	11943,000	
3S-49	1	ø 711 x 17,5 mm	S 355 J2H	60	6,30	0,37	**5,98**	**-28,50**	**39,81**	300,0	11943,000	
3S-50	1	ø 711 x 17,5 mm	S 355 J2H	60	6,30	0,37	**5,98**	**-28,50**	**39,81**	300,0	11943,000	
3S-51	1	ø 711 x 17,5 mm	S 355 J2H	60	6,30	0,37	**5,98**	**-28,50**	**39,81**	300,0	11943,000	
3S-52	1	ø 711 x 17,5 mm	S 355 J2H	60	6,30	0,37	**5,98**	**-28,50**	**39,81**	300,0	11943,000	
3S-53	1	ø 711 x 17,5 mm	S 355 J2H	60	6,30	0,37	**5,98**	**-28,50**	**39,81**	300,0	11943,000	
Gesamtgewicht [kg]											155259,000	
Gesamtgewicht [t]											**155,259**	

KOORDINATEN (Gauß-Krüger)

Rohr-Nr.	Rechtswert [m]	Hochwert [m]	Höhe [mNHN]
3S-41	3441278,335	5945865,877	6,30
3S-42	3441281,557	5945868,248	6,30
3S-43	3441271,222	5945875,542	6,30
3S-44	3441274,444	5945877,913	6,30
3S-45	3441275,539	5945866,302	6,30
3S-46	3441278,760	5945868,673	6,30
3S-47	3441281,982	5945871,044	6,30
3S-48	3441273,168	5945869,524	6,30
3S-49	3441276,389	5945871,895	6,30
3S-50	3441279,611	5945874,266	6,30
3S-51	3441270,797	5945872,745	6,30
3S-52	3441274,018	5945875,116	6,30
3S-53	3441277,240	5945877,487	6,30

MATERIALLISTE - Pfahlkopf
Pfahlkopfanschluss

INDEX Pos.	Bezeichnung	Profil	Stahlgüte	l [mm]	b [mm]	t [mm]	spez. Gewicht [kg/m]	Anz.	Einzel-gewicht [kg]	Gesamt-gewicht [kg]	Bemerkungen
41	Ankerplatte gerade	325 x 325 x 70 mm		325,0	325,0	70		26			75 TR 2139
42	Ankermutter	s/w 100 mm		130,0				26			75 TR 2002
43	Kontermutter lang	s/w 100 mm		120,0				52			75 TR 2003
44	Muffe	ø 108 mm		260,0				13			75 TR 3003
SUMME GEWICHT [kg]										0,000	
SUMME GEWICHT [t]										**0,000**	

MATERIALLISTE - Knaggen
Tragrohre

INDEX Pos.	Bezeichnung	Profil	Stahlgüte	l [mm]	b [mm]	t [mm]	spez. Gewicht [kg/m]	Anz.	Einzel-gewicht [kg]	Gesamt-gewicht [kg]	Bemerkungen
K01	Knaggen	50 x 50 mm	S 355	300,0	50,0	50	19,60	72	5,880	423,360	
SUMME GEWICHT [kg]										423,360	
SUMME GEWICHT [t]										**0,423**	

Schweißtechnisch geprüft:

Hamburg, den 2022

Dipl.-Ing. T. Richter
Schweißfachingenieur (Auftragnehmer)

ZUGEHÖRIGE ZEICHNUNGEN

1-ÜP-001	Gesamtübersichtsplan
0-ST-001	Stahlbauplan - Allgemeine Schweißhinweise
0-ST-003	Stahlbauplan - Rohrmanschetten
3-FT-003	Fertigteilplan - Vertäudalben P3

HINWEISE

- alle Höhen beziehen sich auf NHN
- alle Maße angegeben in mm
- Lagebezugssystem : Gauß-Krüger LS100
- Höhenbezugssystem : NHN (DHHN92 HS160)
- Lage und Koordiaten sind örtlich zu prüfen

Maße sind am Bau zu prüfen !

OFFEN :
- UK GEWI-Pfahl
- SFI

ÜBERSICHT
1:2500

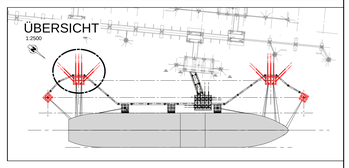

SCHNITT A-A
1:200

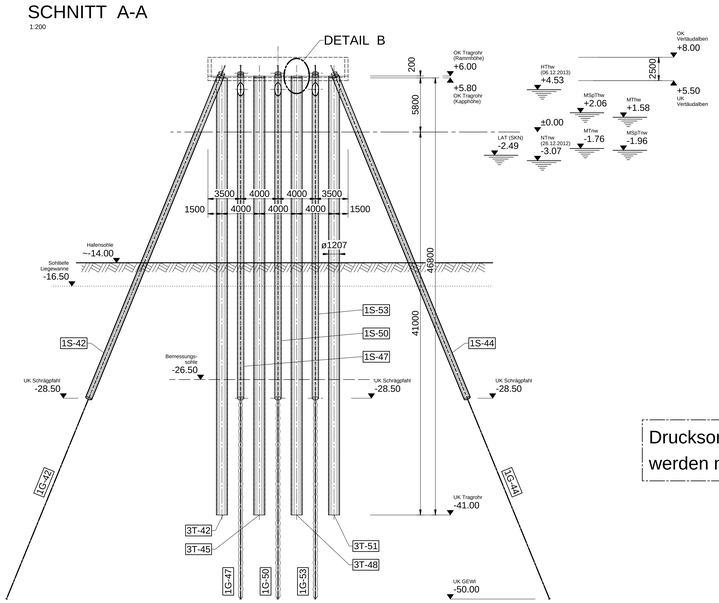

Drucksondierungen werden noch ergänzt.

SCHNITT B-B
1:200

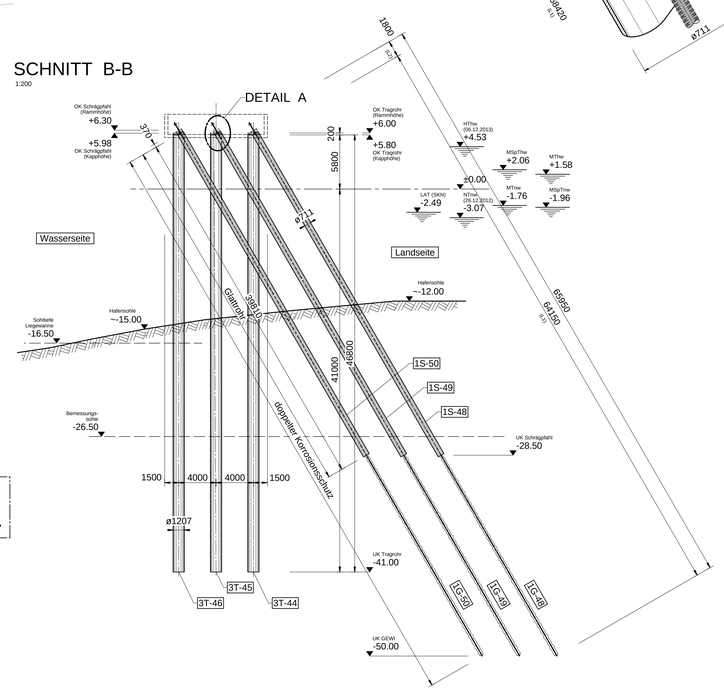

DETAIL B
1:10

Manschette zum Auflagern des Fertigteils siehe Plan 0-ST-003 !

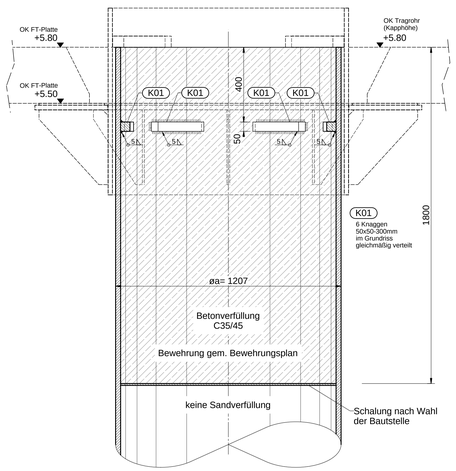

Index	Datum	Art der Änderung	gezeichnet	geprüft
				3-RP-003

Bauherr:
Niedersachsen Ports GmbH & Co. KG
Zentrale Oldenburg

Hindenburgstraße 26 - 30
26122 Oldenburg
Tel.: 0441 / 3 50 20-0
Fax: 0441 / 3 50 20-999

ARBEITSGEMEINSCHAFT LNG Wilhelmshaven

Prüfstempel Prüfingenieur

Prüfstempel Bauherr

Bauvorhaben:

LNG Terminal Wilhelmshaven

Darstellung:

RAMMPLAN
Vertäudalben P3
Grundriss, Schnitte, Materialliste
Tragrohre / Schrägrohre / Gewi-Pfähle

gezeichnet	23.05.22	Lemmermann
geprüft	23.05.22	Höhmann
gesehen	23.05.22	Janssen
Maßstab	1:100/200/10/2	

Zeichnungs-Nr.: 3-RP-003

Tragwerksplanung und Konstruktion:
Depenbrock Ingenieurwasserbau GmbH & Co. KG
Technisches Büro
Hans-Henny-Jahnn-Weg 48
22085 Hamburg
Fon: 040 - 22 9 23-100, Fax: 040 - 22 9 23-240