RAMMPLAN - VERTÄUDALBEN P2

DRAUFSICHT
1:100

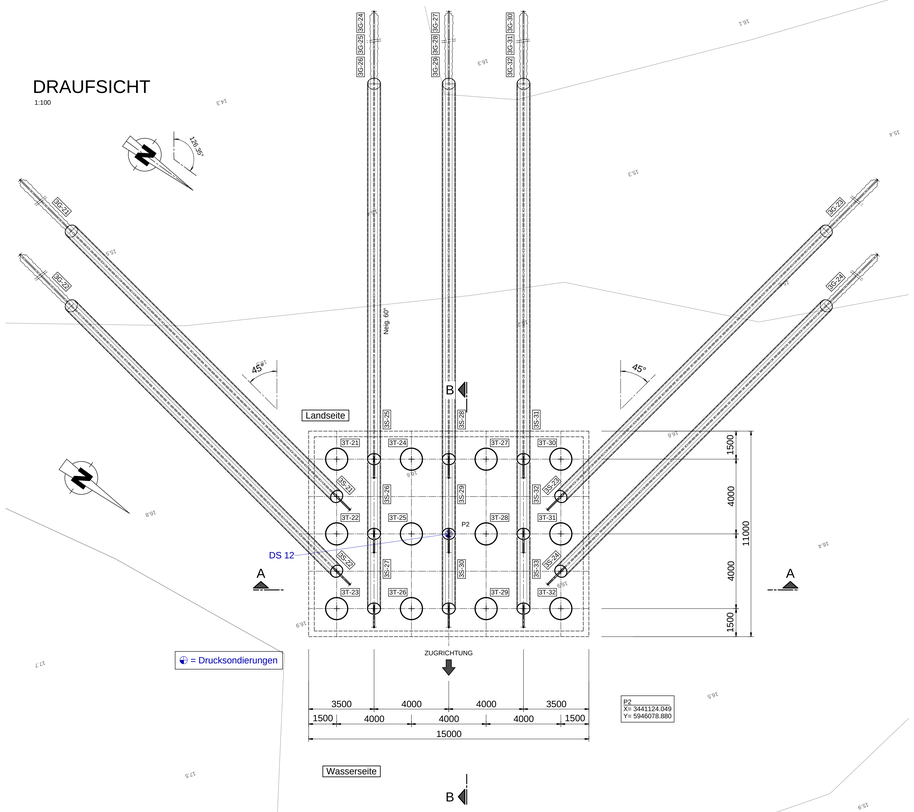

QUERSCHNITT MIKROPFAHL ø75mm
1:2

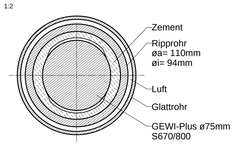

DETAIL A
1:10

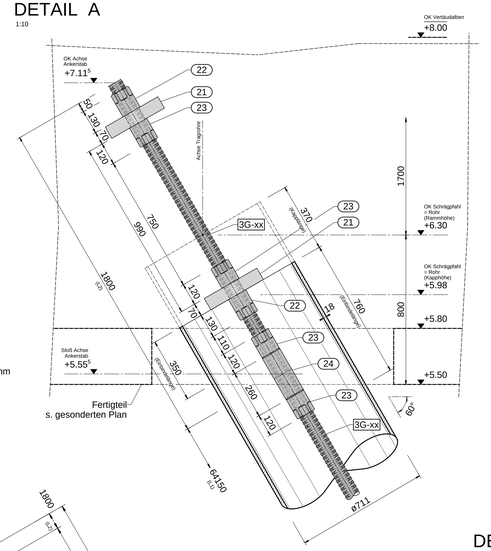

MATERIALLISTE - GEWI-PFÄHLE											
INDEX	Pfahl-Nr.	Anz.	Rohr	Stahlgüte	Neig. [°]	OK Achse Ankerstab [mNHN] 1)	UK Achse Ankerstab [mNHN] 1)	L1 (unten) [m] 1)	L2 (oben) [m] 1)	Länge GESAMT Ankerstab [m] 1)	GEWI-Pfähle Bemerkungen
	3G-21	1	GEWI-Plus ø75mm	S 670/800	60	**7,12**	**-50,00**	**64,15**	**1,80**	**65,950**	
	3G-22	1	GEWI-Plus ø75mm	S 670/800	60	**7,12**	**-50,00**	**64,15**	**1,80**	**65,950**	
	3G-23	1	GEWI-Plus ø75mm	S 670/800	60	**7,12**	**-50,00**	**64,15**	**1,80**	**65,950**	
	3G-24	1	GEWI-Plus ø75mm	S 670/800	60	**7,12**	**-50,00**	**64,15**	**1,80**	**65,950**	
	3G-25	1	GEWI-Plus ø75mm	S 670/800	60	**7,12**	**-50,00**	**64,15**	**1,80**	**65,950**	
	3G-26	1	GEWI-Plus ø75mm	S 670/800	60	**7,12**	**-50,00**	**64,15**	**1,80**	**65,950**	
	3G-27	1	GEWI-Plus ø75mm	S 670/800	60	**7,12**	**-50,00**	**64,15**	**1,80**	**65,950**	
	3G-28	1	GEWI-Plus ø75mm	S 670/800	60	**7,12**	**-50,00**	**64,15**	**1,80**	**65,950**	
	3G-29	1	GEWI-Plus ø75mm	S 670/800	60	**7,12**	**-50,00**	**64,15**	**1,80**	**65,950**	
	3G-30	1	GEWI-Plus ø75mm	S 670/800	60	**7,12**	**-50,00**	**64,15**	**1,80**	**65,950**	
	3G-31	1	GEWI-Plus ø75mm	S 670/800	60	**7,12**	**-50,00**	**64,15**	**1,80**	**65,950**	
	3G-32	1	GEWI-Plus ø75mm	S 670/800	60	**7,12**	**-50,00**	**64,15**	**1,80**	**65,950**	
	3G-33	1	GEWI-Plus ø75mm	S 670/800	60	**7,12**	**-50,00**	**64,15**	**1,80**	**65,950**	

Alle Mikropfähle mit doppeltem Korrosionsschutz (DKS).
Der doppelte Korrosionsschutz ist vom Fuß bis zum Kopf sicherzustellen.
Auf Länge des Rohres ø711x17,5mm ist die Kraftübertragung mittels Glattrohrs auszuschließen.

1) Die entgültige Mikropfahl-Unterkanten werden nach Auswertung der Drucksondierungen festgelegt.

MATERIALLISTE - TRAGROHRE												Vertäudalben P2
INDEX	Rohr-Nr.	Anz.	Rohr	Stahlgüte	Neig. [°]	Rammhöhe OK Rohr [mNHN]	Kapplänge Rohr [mNHN]	Kapphöhe OK Rohr [mNHN]	UK Rohr [mNHN]	Länge Rohr [m]	spez. Gew. [kg/m]	Gesamtgewicht [kg]	Bemerkungen
	3T-21	1	ø 1207 x 26,8 mm	X 65	lot	6,00	0,20	**5,80**	**-41,00**	**46,80**	780,0	36504,000	
	3T-22	1	ø 1207 x 26,8 mm	X 65	lot	6,00	0,20	**5,80**	**-41,00**	**46,80**	780,0	36504,000	
	3T-23	1	ø 1207 x 26,8 mm	X 65	lot	6,00	0,20	**5,80**	**-41,00**	**46,80**	780,0	36504,000	
	3T-24	1	ø 1207 x 26,8 mm	X 65	lot	6,00	0,20	**5,80**	**-41,00**	**46,80**	780,0	36504,000	
	3T-25	1	ø 1207 x 26,8 mm	X 65	lot	6,00	0,20	**5,80**	**-41,00**	**46,80**	780,0	36504,000	
	3T-26	1	ø 1207 x 26,8 mm	X 65	lot	6,00	0,20	**5,80**	**-41,00**	**46,80**	780,0	36504,000	
	3T-27	1	ø 1207 x 26,8 mm	X 65	lot	6,00	0,20	**5,80**	**-41,00**	**46,80**	780,0	36504,000	
	3T-28	1	ø 1207 x 26,8 mm	X 65	lot	6,00	0,20	**5,80**	**-41,00**	**46,80**	780,0	36504,000	
	3T-29	1	ø 1207 x 26,8 mm	X 65	lot	6,00	0,20	**5,80**	**-41,00**	**46,80**	780,0	36504,000	
	3T-30	1	ø 1207 x 26,8 mm	X 65	lot	6,00	0,20	**5,80**	**-41,00**	**46,80**	780,0	36504,000	
	3T-31	1	ø 1207 x 26,8 mm	X 65	lot	6,00	0,20	**5,80**	**-41,00**	**46,80**	780,0	36504,000	
	3T-32	1	ø 1207 x 26,8 mm	X 65	lot	6,00	0,20	**5,80**	**-41,00**	**46,80**	780,0	36504,000	
	Gesamtgewicht [kg]											438048,000	
	Gesamtgewicht [t]											**438,048**	

KOORDINATEN (Gauß-Krüger)			
Rohr-Nr.	Rechtswert [m]	Hochwert [m]	Höhe [mNHN]
3T-21	3441124,384	5946071,677	6,00
3T-22	3441127,606	5946074,048	6,00
3T-23	3441130,827	5946076,419	6,00
3T-24	3441122,013	5946074,898	6,00
3T-25	3441125,235	5946077,269	6,00
3T-26	3441128,456	5946079,640	6,00
3T-27	3441119,642	5946078,120	6,00
3T-28	3441122,864	5946080,491	6,00
3T-29	3441126,085	5946082,862	6,00
3T-30	3441117,271	5946081,341	6,00
3T-31	3441120,493	5946083,712	6,00
3T-32	3441123,714	5946086,083	6,00

MATERIALLISTE - SCHRÄGPFÄHLE												Vertäudalben P2
INDEX	Rohr-Nr.	Anz.	Rohr	Stahlgüte	Neig. [°]	Rammhöhe Rohr [mNHN]	Kapplänge Rohr [mNHN]	OK Rohr = Kapphöhe [mNHN]	UK Rohr [mNHN]	Länge Rohr [m]	spez. Gew. [kg/m]	Gesamtgewicht [kg]	Bemerkungen
	3S-21	1	ø 711 x 17,5 mm	S 355 J2H	60	6,30	0,37	**5,98**	**-28,50**	**39,81**	300,0	11943,000	**45° verschwenkt !**
	3S-22	1	ø 711 x 17,5 mm	S 355 J2H	60	6,30	0,37	**5,98**	**-28,50**	**39,81**	300,0	11943,000	**45° verschwenkt !**
	3S-23	1	ø 711 x 17,5 mm	S 355 J2H	60	6,30	0,37	**5,98**	**-28,50**	**39,81**	300,0	11943,000	**45° verschwenkt !**
	3S-24	1	ø 711 x 17,5 mm	S 355 J2H	60	6,30	0,37	**5,98**	**-28,50**	**39,81**	300,0	11943,000	**45° verschwenkt !**
	3S-25	1	ø 711 x 17,5 mm	S 355 J2H	60	6,30	0,37	**5,98**	**-28,50**	**39,81**	300,0	11943,000	
	3S-26	1	ø 711 x 17,5 mm	S 355 J2H	60	6,30	0,37	**5,98**	**-28,50**	**39,81**	300,0	11943,000	
	3S-27	1	ø 711 x 17,5 mm	S 355 J2H	60	6,30	0,37	**5,98**	**-28,50**	**39,81**	300,0	11943,000	
	3S-28	1	ø 711 x 17,5 mm	S 355 J2H	60	6,30	0,37	**5,98**	**-28,50**	**39,81**	300,0	11943,000	
	3S-29	1	ø 711 x 17,5 mm	S 355 J2H	60	6,30	0,37	**5,98**	**-28,50**	**39,81**	300,0	11943,000	
	3S-30	1	ø 711 x 17,5 mm	S 355 J2H	60	6,30	0,37	**5,98**	**-28,50**	**39,81**	300,0	11943,000	
	3S-31	1	ø 711 x 17,5 mm	S 355 J2H	60	6,30	0,37	**5,98**	**-28,50**	**39,81**	300,0	11943,000	
	3S-32	1	ø 711 x 17,5 mm	S 355 J2H	60	6,30	0,37	**5,98**	**-28,50**	**39,81**	300,0	11943,000	
	3S-33	1	ø 711 x 17,5 mm	S 355 J2H	60	6,30	0,37	**5,98**	**-28,50**	**39,81**	300,0	11943,000	
	Gesamtgewicht [kg]											155259,000	
	Gesamtgewicht [t]											**155,259**	

KOORDINATEN (Gauß-Krüger)			
Rohr-Nr.	Rechtswert [m]	Hochwert [m]	Höhe [mNHN]
3S-21	3441125,995	5946072,862	6,30
3S-22	3441129,216	5946075,233	6,30
3S-23	3441118,882	5946082,527	6,30
3S-24	3441122,103	5946084,898	6,30
3S-25	3441123,199	5946073,287	6,30
3S-26	3441126,420	5946075,658	6,30
3S-27	3441129,642	5946078,029	6,30
3S-28	3441120,828	5946076,509	6,30
3S-29	3441124,049	5946078,880	6,30
3S-30	3441127,271	5946081,251	6,30
3S-31	3441118,457	5946079,730	6,30
3S-32	3441121,678	5946082,101	6,30
3S-33	3441124,900	5946084,472	6,30

MATERIALLISTE - Pfahlkopf										Pfahlkopfanschluss
INDEX	Pos.	Bezeichnung	Profil	Stahlgüte	l [mm]	b [mm]	t [mm]	spez. Gewicht [kg/m]	Anz.	Einzel-gewicht [kg]	Gesamt-gewicht [kg]	Bemerkungen
	21	Ankerplatte gerade	325 x 325 x 70 mm		325,0	325,0	70		26			75 TR 2139
	22	Ankermutter	s/w 100 mm		130,0				26			75 TR 2002
	23	Kontermutter lang	s/w 100 mm		120,0				52			75 TR 2003
	24	Muffe	ø 108 mm		260,0				13			75 TR 3003
	SUMME GEWICHT [kg]									0,000		
	SUMME GEWICHT [t]									**0,000**		

MATERIALLISTE - Knaggen											Tragrohre
INDEX	Pos.	Bezeichnung	Profil	Stahlgüte	l [mm]	b [mm]	t [mm]	spez. Gewicht [kg/m]	Anz.	Einzel-gewicht [kg]	Gesamt-gewicht [kg]	Bemerkungen
	K01	Knaggen	50 x 50 mm	S 355	300,0	50,0	50	19,60	72	5,880	423,360	
	SUMME GEWICHT [kg]										423,360	
	SUMME GEWICHT [t]										**0,423**	

Schweißtechnisch geprüft:

Hamburg, den 2022

Dipl.-Ing. T. Richter
Schweißfachingenieur (Auftragnehmer)

ZUGEHÖRIGE ZEICHNUNGEN

1-ÜP-001	Gesamtübersichtsplan
0-ST-001	Stahlbauplan - Allgemeine Schweißhinweise
0-ST-003	Stahlbauplan - Rohrmanschetten
3-FT-002	Fertigteilplan - Vertäudalben P2

HINWEISE

- alle Höhen beziehen sich auf NHN
- alle Maße angegeben in mm
- Lagebezugssystem : Gauß-Krüger LS100
- Höhenbezugssystem : NHN (DHHN92 HS160)
- Lage und Koordiaten sind örtlich zu prüfen

Maße sind am Bau zu prüfen !

OFFEN :
- UK GEWI-Pfahl
- SFI

SCHNITT A-A
1:200

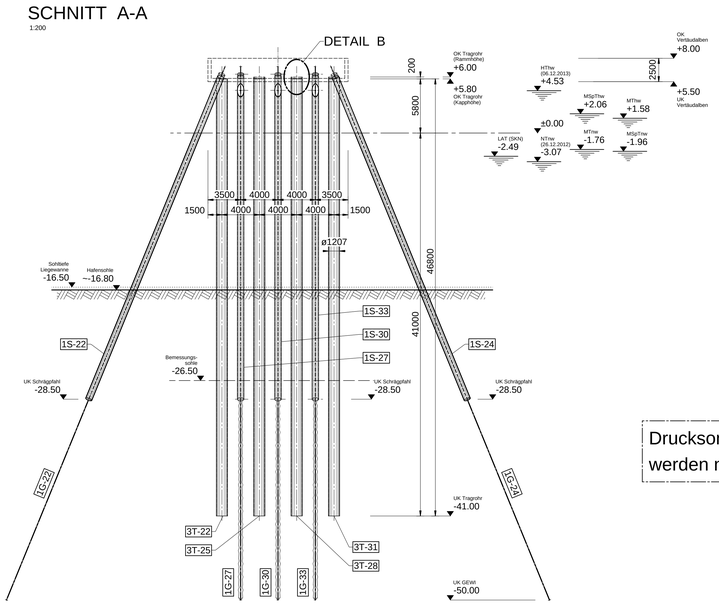

Drucksondierungen werden noch ergänzt.

SCHNITT B-B
1:200

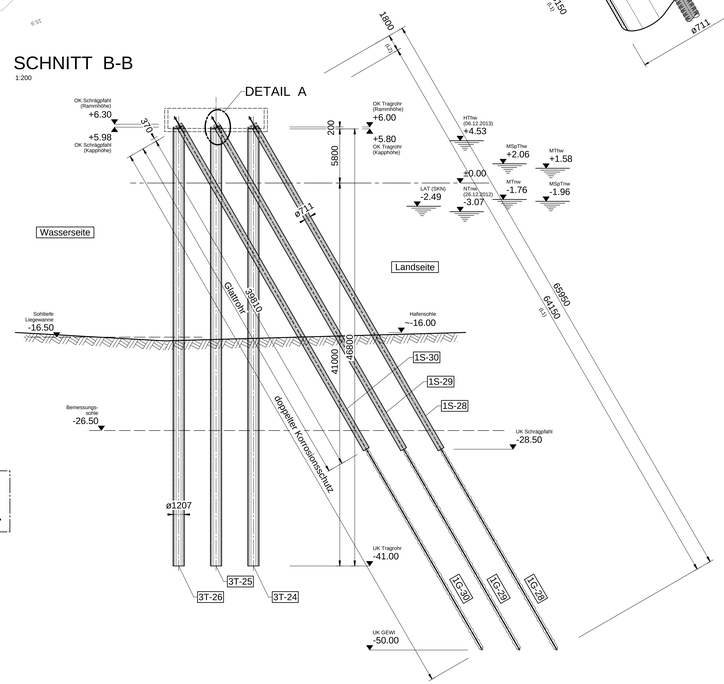

DETAIL B
1:10

Manschette zum Auflagern des Fertigteils siehe Plan 0-ST-003 !

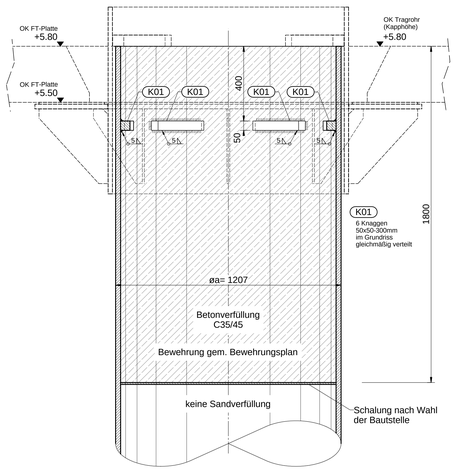

K01
6 Knaggen
50x50-300mm
im Grundriss
gleichmäßig verteilt

ÜBERSICHT
1:2500

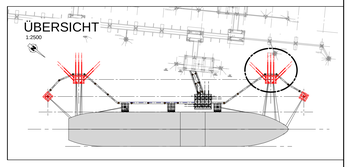

Index	Datum	Art der Änderung	gezeichnet	geprüft

Bauherr:
Niedersachsen Ports GmbH & Co. KG
Zentrale Oldenburg

Hindenburgstraße 26 - 30
26122 Oldenburg
Tel.: 0441 / 3 50 20-0
Fax: 0441 / 3 50 20-999

Niedersachsen Ports

ARBEITSGEMEINSCHAFT LNG Wilhelmshaven

Prüfstempel Prüfingenieur

Prüfstempel Bauherr

3-RP-002

Bauvorhaben:

LNG Terminal Wilhelmshaven

Darstellung:

RAMMPLAN
Vertäudalben P2
Grundriss, Schnitte, Materialliste
Tragrohre / Schrägrohre / Gewi-Pfähle

gezeichnet	23.05.22	Lemmermann
geprüft	23.05.22	Höhmann
gesehen	23.05.22	Janssen
Maßstab	1:100/200/10/2	

Zeichnungs-Nr.
3-RP-002

Tragwerksplanung und Konstruktion:
Depenbrock Ingenieurwasserbau GmbH & Co. KG
Technisches Büro
Hans-Henny-Jahnn-Weg 49
22085 Hamburg
Fon: 040 - 22 9 23-100; Fax: 040 - 22 9 23-240

H/B = 841 / 1379 (1.16m²)

Altplan 2015