# Durchdringungsbauwerk 11.06

1 : 25

## Schnitte A - A

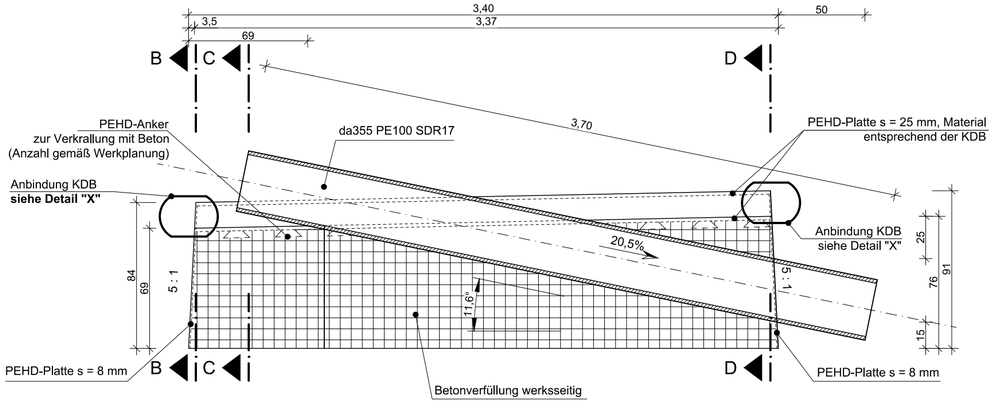


## Schnitte B - B

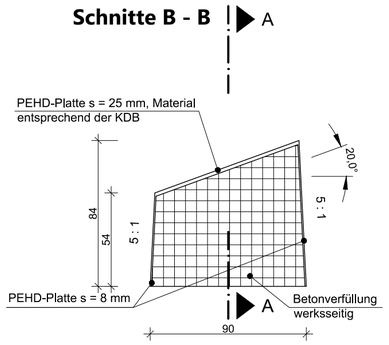


## Schnitte C - C

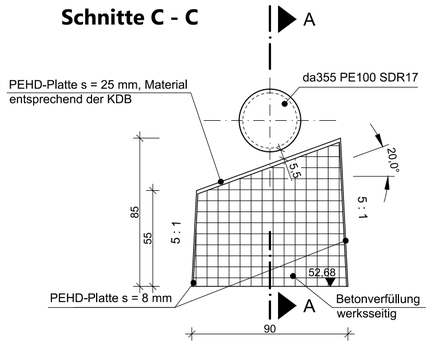


## Schnitte D - D

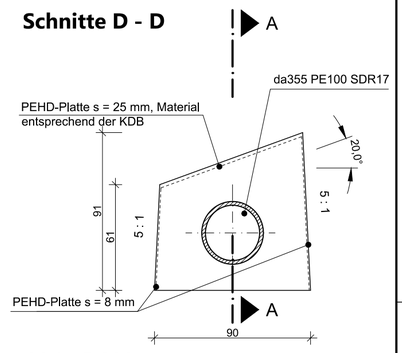


## Draufsicht

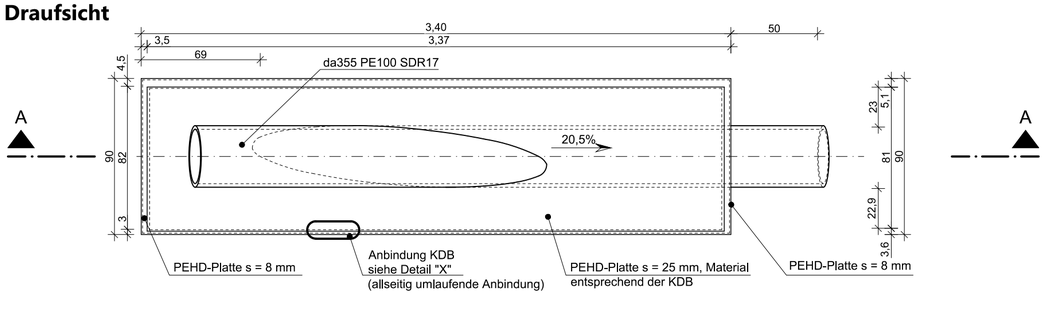


## Übersichtslageplan M 1 : 5.000

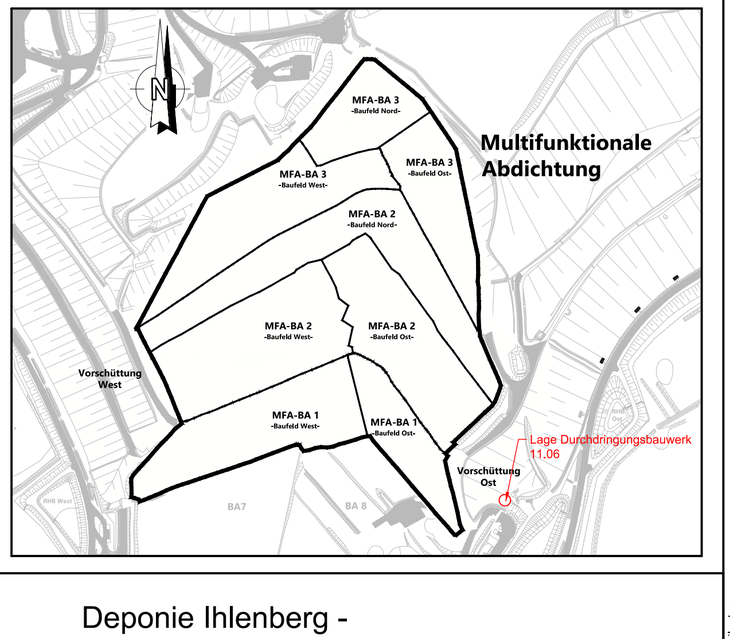


## Detail "X"

1 : 5

0 0,5 1,0 1,5 2,0 2,5 m

Projekt

Deponie Ihlenberg -
Deponieabschnittstrennung mittels MFA

Auftraggeber

IAG

Ihlenberg 1
23923 Selmsdorf
Tel. 038823/300
Fax 038823/30105

für den Antragsteller
Selmsdorf, den 26.01.2022

gez. H. Forster
H. Forster

gez. C. Kobel
ppa. C. Kobel

Planverfasser

Umtec | Prof. Biener | Sasse | Konertz
Partnerschaft Beratender Ingenieure und Geologen

Haferwende 7
28357 Bremen

Telefon: 0421 / 20759 - 0
E-Mail: info@umtec-partner.de
www.umtec-partner.de

für den Planverfasser
Bremen, den 25.01.2022

gez. T. Sasse
T. Sasse

| | | |
|---|---|---|
| Projekt-Nr<br>U150119_210 | Leistungsphase<br>Genehmigungsplanung -<br>ergänzendes Verfahren auf Planfeststellung | Datum<br>25.01.2022 |
| bearbeitet<br>jfb | | Maßstab<br>1 : 5<br>1 : 25 |
| gezeichnet<br>kd / sis | Plandarstellung<br>Durchdringungsbauwerk 11.06 | |
| geprüft QS: tw<br>geprüft vP/PL: ts | | Blatt<br>1501EV545 |

X:\15h\U150119_210_IAG_MFA_PFI\04_Pläne\CAD\03_EP_GP\150119_210_EV540-570_Regeldetails.dwg

02 - 0338