Detail c-c

M 1:12,5

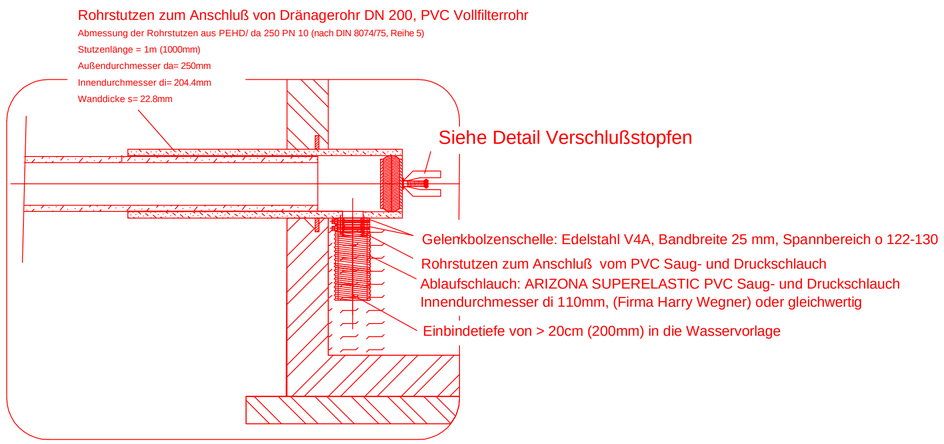

Detail Einlaufrohr

M 1:12,5

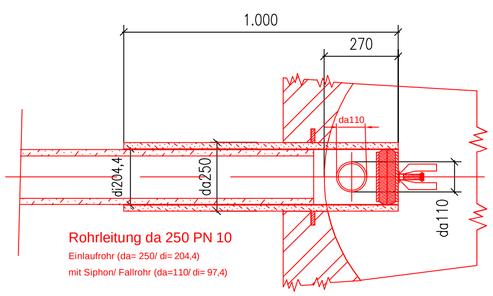

Verschlußstopfen

M 1:2,5

Für DN 200

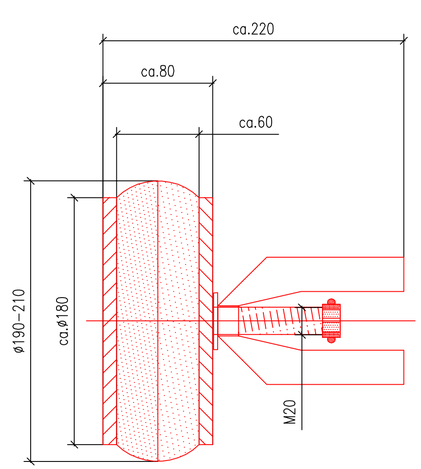

Muster Schachtunterteil DN 2000 Grundriss

M 1:25

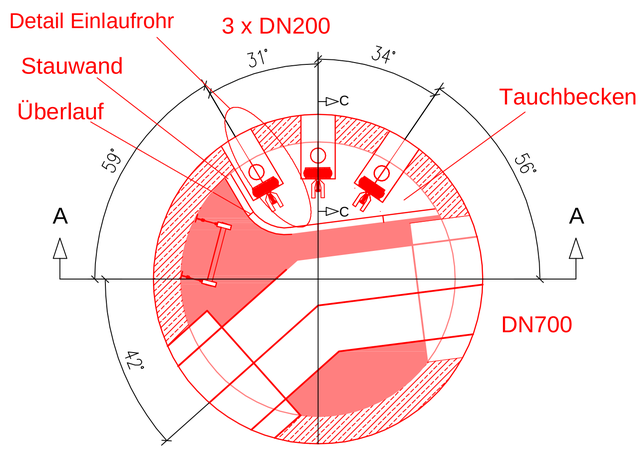

Muster Schachtunterteil DN 1500 Grundriss

M 1:25

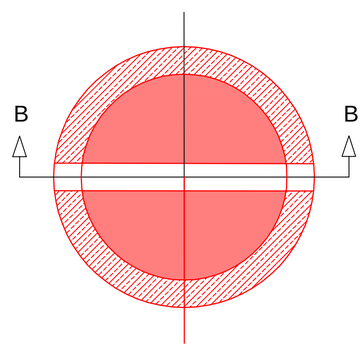

Ansicht A-A

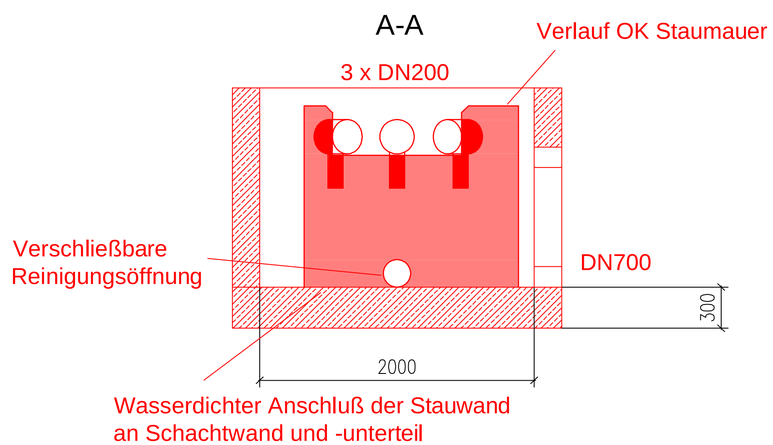

Ansicht B-B

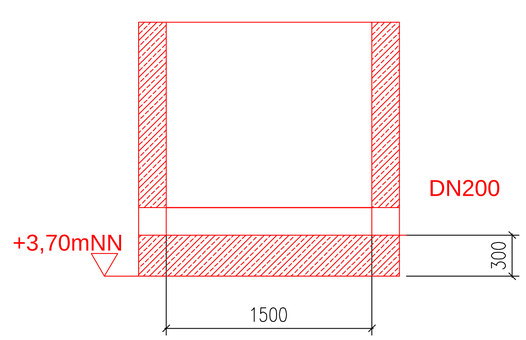

Legende

Planung

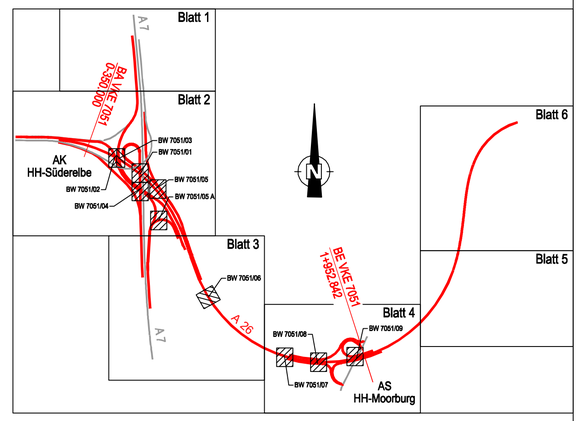

Höhensystem: DHHN 92 (Höhensystem 160)
Lagestatus: LS 320 Gauß Krüger

1	2	3	4	5	6

Ingenieurgesellschaft mbH
Kajen 12 20459 Hamburg
Tel. 040-369854-0
Fax 040-369854-99
email iwb@iwb-ingenieure.de

	Datum	Zeichen
Bearb.:	11.05.2016	JTi
Gez.:	11.05.2016	TFu
Gepr.:	11.05.2016	USt

Hamburg Port Authority A.ö.R.
Hafeninfrastruktur Wasser/
Baggergut- und Abwasserbehandlung
Neuer Wandrahm 4
20457 Hamburg

Bearb.:	11.05.2016	Leopold
Gepr.:	11.05.2016	Mende
Betriebsl.:	11.05.2016	Jürss
Betreiber.:	11.05.2016	Schmekel

DEGES
Deutsche Einheit Fernstraßenplanungs- und -bau GmbH
Zimmerstraße 54
10117 Berlin
Telefon (030) 202 43 – 0
Telefax (030) 202 43 – 291
www.deges.de

Bearb.:		
Gepr.:		
VKE	7051	

Nr.	Art der Änderung	Datum	Zeichen

Straßenbauverwaltung
Freie und Hansestadt Hamburg
Behörde für Wirtschaft, Verkehr und Innovation
Auftragsverwaltung für die Bundesfernstraßen
Straße: A 26 Station: 0-350.000 bis 1+952.842
PROJIS-Nr.:

Unterlage / Blatt-Nr.: MBM-28-301-19

Maßstab: verschiedene

Umbau der Behandlungsanlage MBM für die A26-Ost

Musterdetail Schachtfuß

aufgestellt:	geprüft:
DEGES	DEGES
Berlin , den	Berlin , den . . . . .
gesehen:	genehmigt: Amt für Verkehr und Straßenwesen als Oberste Landesbehörde
	Hamburg , den . . . . .

P:\11001-050 Entwässerung Moorburg-Mitte\CAD\Zeichnungen_Genehmigung\Pläne HPA\19_Musterdetail Schachtfuß DN 200 u DN1500.dwg , 12 Mai 2016