REGELQUERSCHNITT (SCHNITT A–A)

M. 1:100

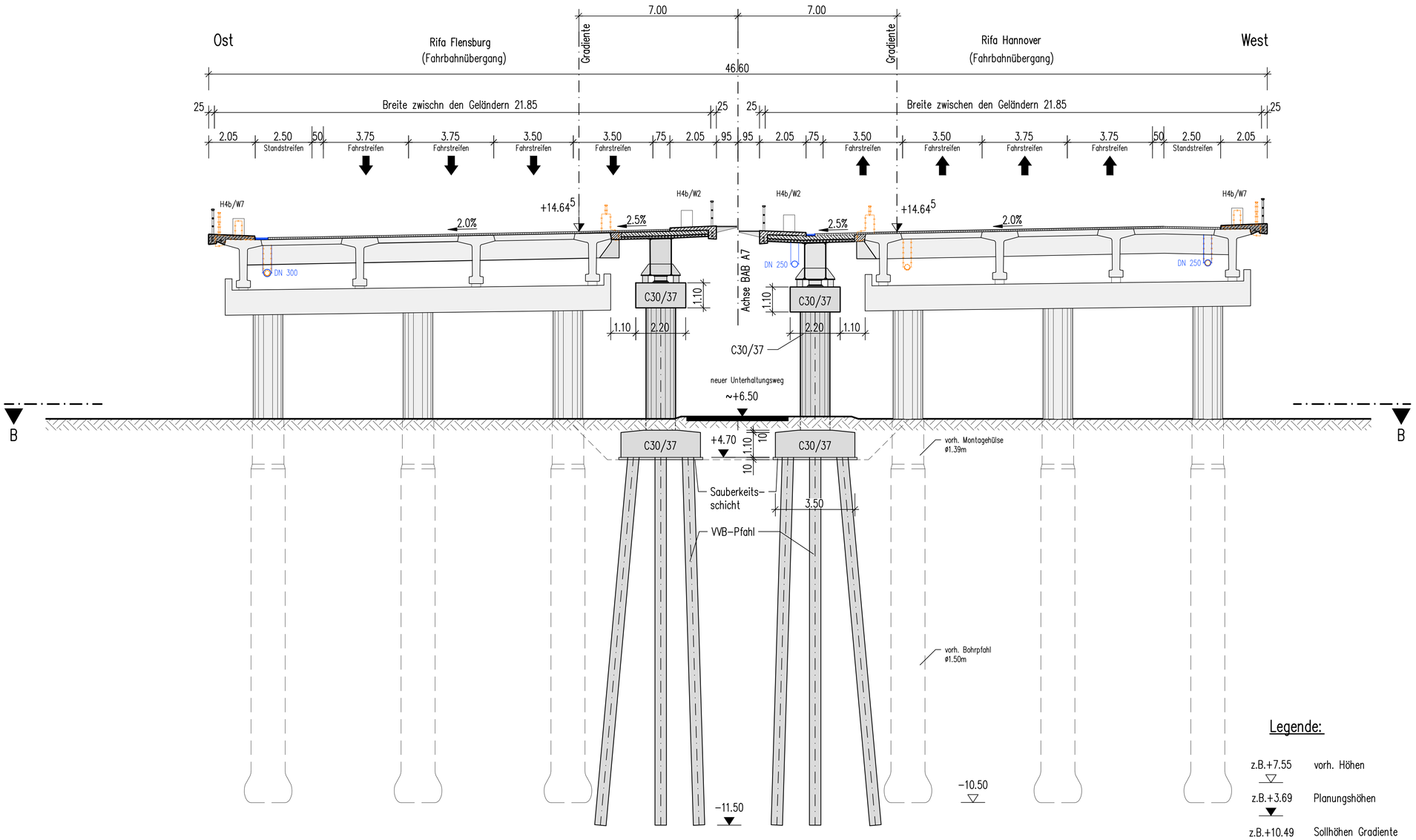

Die angegebenen Soll-Höhen entstammen den Bestandsunterlagen. Als Grundlage für die Ausführung ist vom AN ein Aufmaß der Ist-Höhen in der Gradiente zu erstellen.

Bezugssystem ETRS 89, Abbildung Gauss-Krüger

Alle Höhen sind in DHHN 92 angegeben

Endgültige Abmessungen nach statischen, konstruktiven und wirtschaftlichen Erfordernissen

Legende:

z.B.+7.55	vorh. Höhen
z.B.+3.69	Planungshöhen
z.B.+10.49	Sollhöhen Gradiente
—x—x—	Abbruch/Rückbau
	Entwässerung gepl.
	Bestand
	Kappenerneuerung
	Verbreiterung

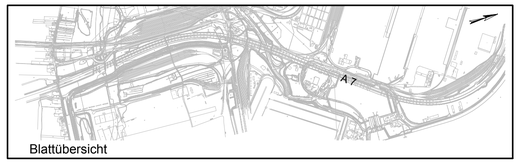

Blattübersicht

Lagebezug: ETRS89/Gauß-Krüger Höhenbezug: DHHN 92

SCHNITT B–B

M. 1:100

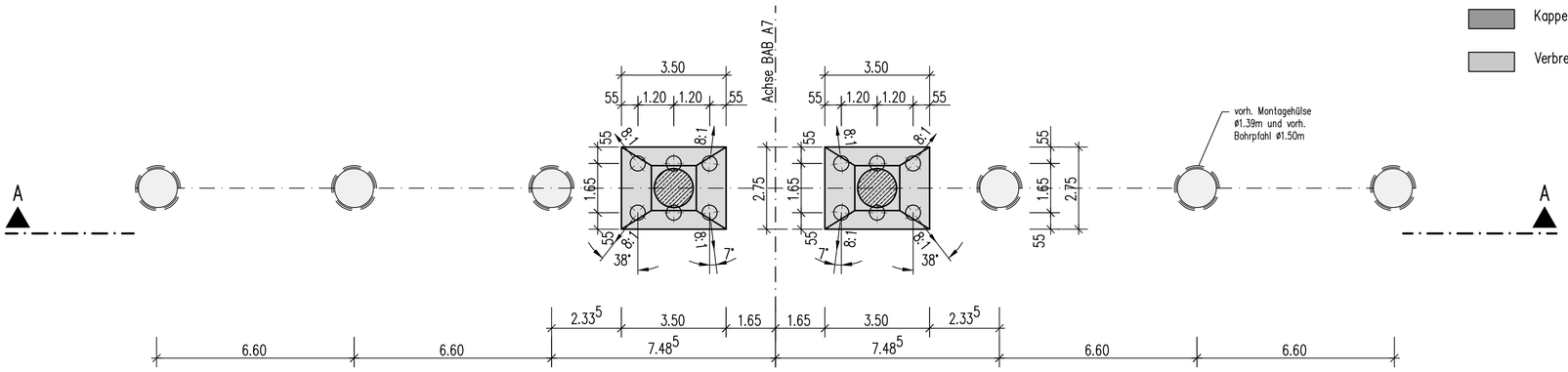

Schüßler-Plan GRASSL BERATENDE INGENIEURE BAUWESEN
BUNG INGENIEURGEMEINSCHAFT K20
Tel.: 040 / 37093 - 0 ; Fax: 040 / 36 36 16
c/o Ingenieurbüro GRASSL GmbH
Hohler Weg 4
20459 Hamburg
gez. Borowski
Hamburg, den 18.08.2017

	Datum	Zeichen
bearbeitet	10.08.17	Dawirs
gezeichnet	10.08.17	Dopp
geprüft	10.08.17	Borowski

DEGES
Deutsche Einheit Fernstraßenplanungs- und -bau GmbH
Zimmerstraße 54
10117 Berlin
Telefon (0 30) 202 43 - 0
Telefax (0 30) 202 43 - 291
www.deges.de

	Datum	Zeichen
bearbeitet	28.09.2017	gez. Dr. Krohn
geprüft	29.09.2017	gez. Gebert
VKE		

Nr.	Art der Änderung	Datum	Name

FESTSTELLUNGSENTWURF

Straßenbauverwaltung
Freie und Hansestadt Hamburg
Behörde für Wirtschaft, Verkehr und Innovation
Auftragsverwaltung für die Bundesfernstraßen

Unterlage / Blatt Nr.: 15 / 2
Regelquerschnitt Bauwerk

PROJIS-Nr.:
Maßstab: 1:100

A7, 8-streifige Erweiterung südlich des Elbtunnels
Hochstraße Elbmarsch (Brückenbauwerk K20)

km 159+704 bis km 163+542 BW-Nr. 647, ASB-Nr. 2425001

aufgestellt: Datum: 16.10.2017
gez. i.A. Bielich
DEGES