Grundriss M. 1:200

Ansicht Stützwand West M. 1:200

Ansicht Stützwand Ost M. 1:200

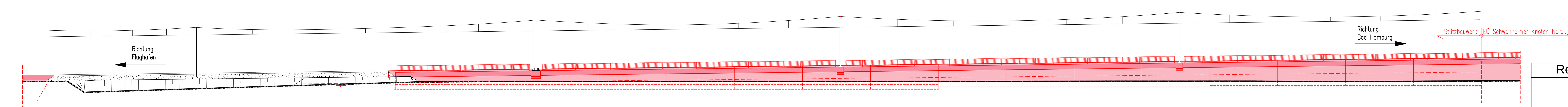

Bemessungswasserstand Bauzustand 91,00m DHHN92

Bemessungswasserstand Endzustand 91,50m DHHN92

Grundwasserstände sind nicht maßstäblich dargestellt

Querschnitt 1-1 M. 1:100

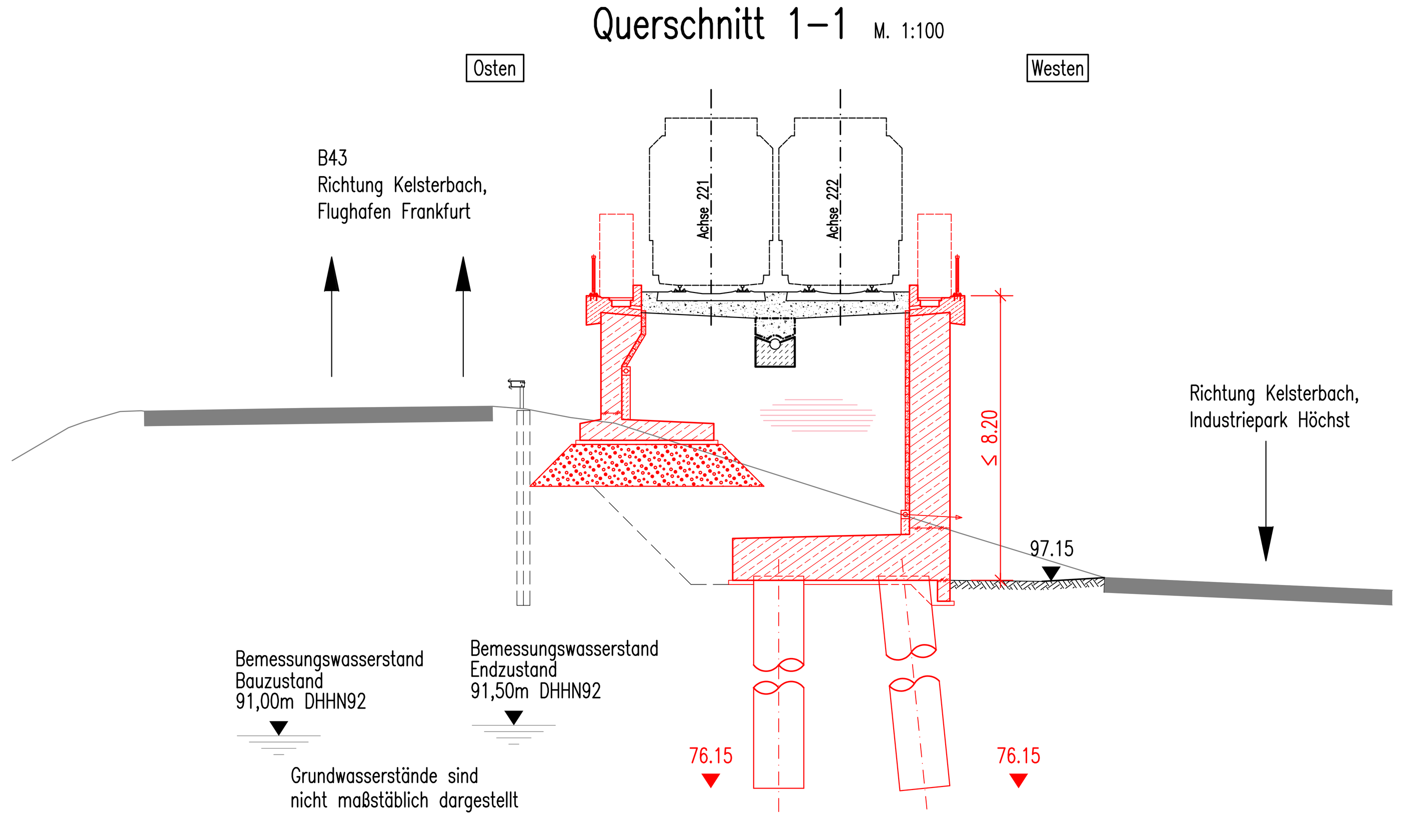

Querschnitt 2-2 M. 1:100

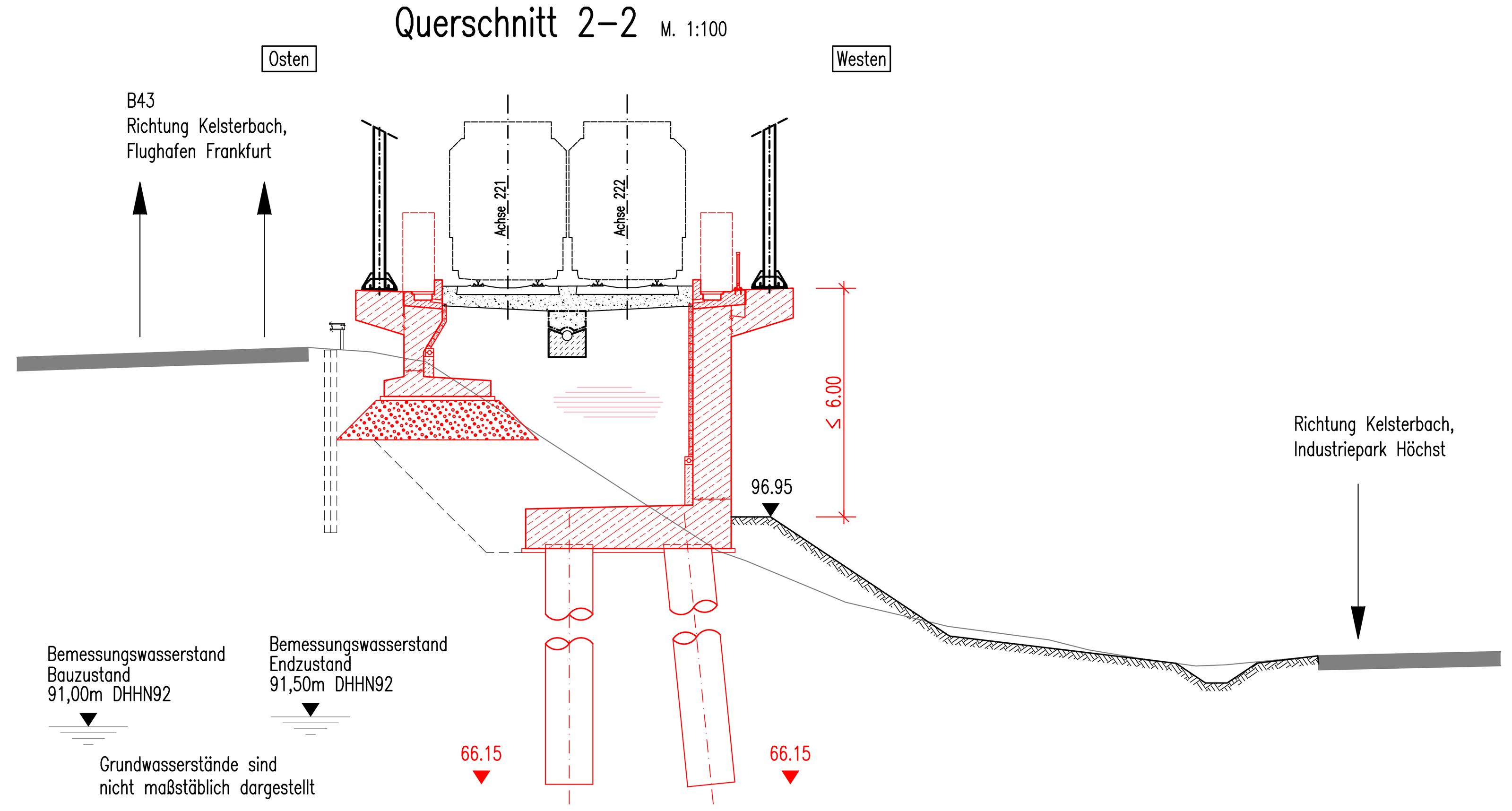

Legende:

- Bestand
- Planung (zur Planfeststellung beantragt)
- Baugrube, Verbau (nachrichtlich)
- Planung (nachrichtlich)
- tangierende Planung (nachrichtlich)
- Bohrpfahl in Draufsicht
- Brückenlager in Draufsicht
- Treppe in Draufsicht
- Pflasterung in Draufsicht
- Böschung in Draufsicht (oben / unten)

Kilometrierung bezieht sich auf die Achse 221

Leitungstrassen siehe Anlage 17

Plangrundlagen:

- Amtliches Liegenschaftskatasterinformationssystem Stand 11/2019
- Topografie Stand 09/2013 bis 2019
- IVL Pläne Stand 2020
- Leitungstrassenbestandsauskunft Stand 01/2020
- Weitere spezifische Plangrundlagen siehe Erläuterungsbericht

Gründung schematisch dargestellt. Gründung wird in der Ausführungsplanung unter Berücksichtigung des wasserrechtlichen Erlaubnisantrages detailliert.

Oberleitung schematisch dargestellt. Detaillierung erfolgt in der Ausführungsplanung.

Regionaltangente West / PfA Mitte

Von der Europäischen Union kofinanziert
Transeuropäisches Verkehrsnetz (TEN-V)

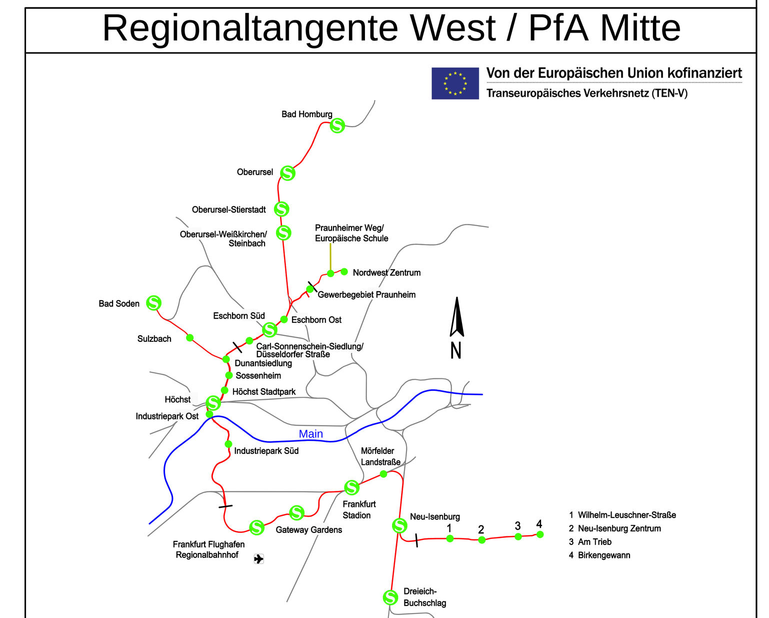

Geprüft gemäß BOStrab
Frankfurt/M, den 20.08.2021 gez. Jürgen Baum

Lagesystem: DB_REF 92 (EPSG: 5683)
Höhensystem: DB_REF (DHHN92)

Index	Änderungen bzw. Ergänzungen	Datum	Name		Datum	Name
				bearb.	20.08.2021	Ar
				gez.	20.08.2021	Ge
				gepr.	20.08.2021	TM

Genehmigungsplanung

Vorhabenträger:
RTW Regionaltangente West
RTW Planungsgesellschaft mbH
Stiftstraße 9-17
60313 Frankfurt
Frankfurt/M, den 20.08.2021 gez. Horst Amann

Planverfasser:
Schüßler-Plan Ingenieurgesellschaft mbH · SWECO · DB E&C GmbH
PG RTW
Planungsgemeinschaft RTW
Geschäftsführung
c/o Schüßler-Plan Ingenieurgesellschaft mbH
Lindleystraße 11
60314 Frankfurt
Frankfurt/M, den 20.08.2021 gez. i.A. Thorsten Meyer

Maßstab 1:200 / 1:100
Format 1360x841 mm

Bauwerksplan
Stützbauwerk Schwanheimer Knoten Mitte
Bau-km 14,3+15.66 - 14,5+24.79

Anlage 13.20
Blatt 001
Ausgabe vom 20.08.2021

Planaufsteller	Phase	Gewerk	Planart	PSP-Code	lfd. Nr.	Index	Format
SPI	4	KI	BU	02_04_03_012	001	-	.pdf

29462976