21047323

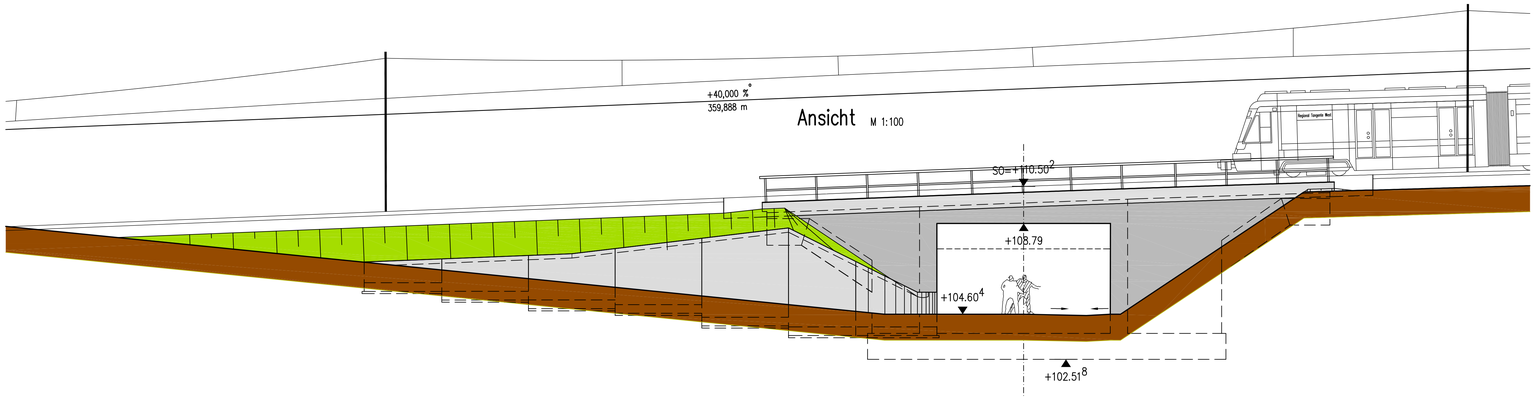

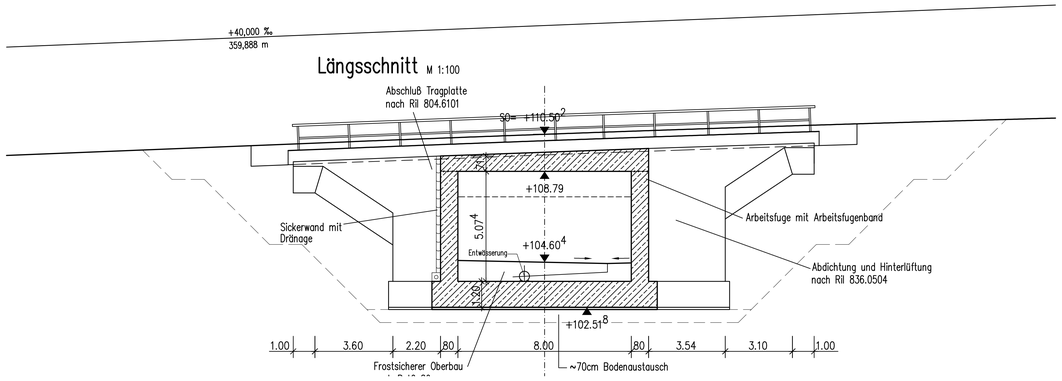

Querschnitt km 726.42 M 1:100

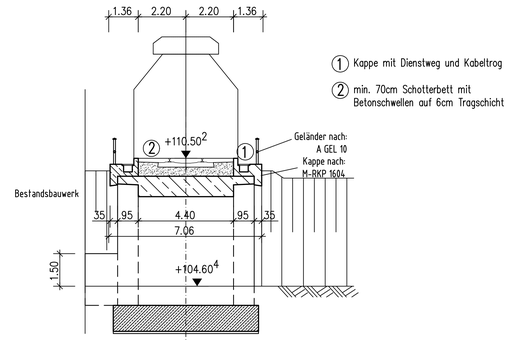

Grundriß M 1:100

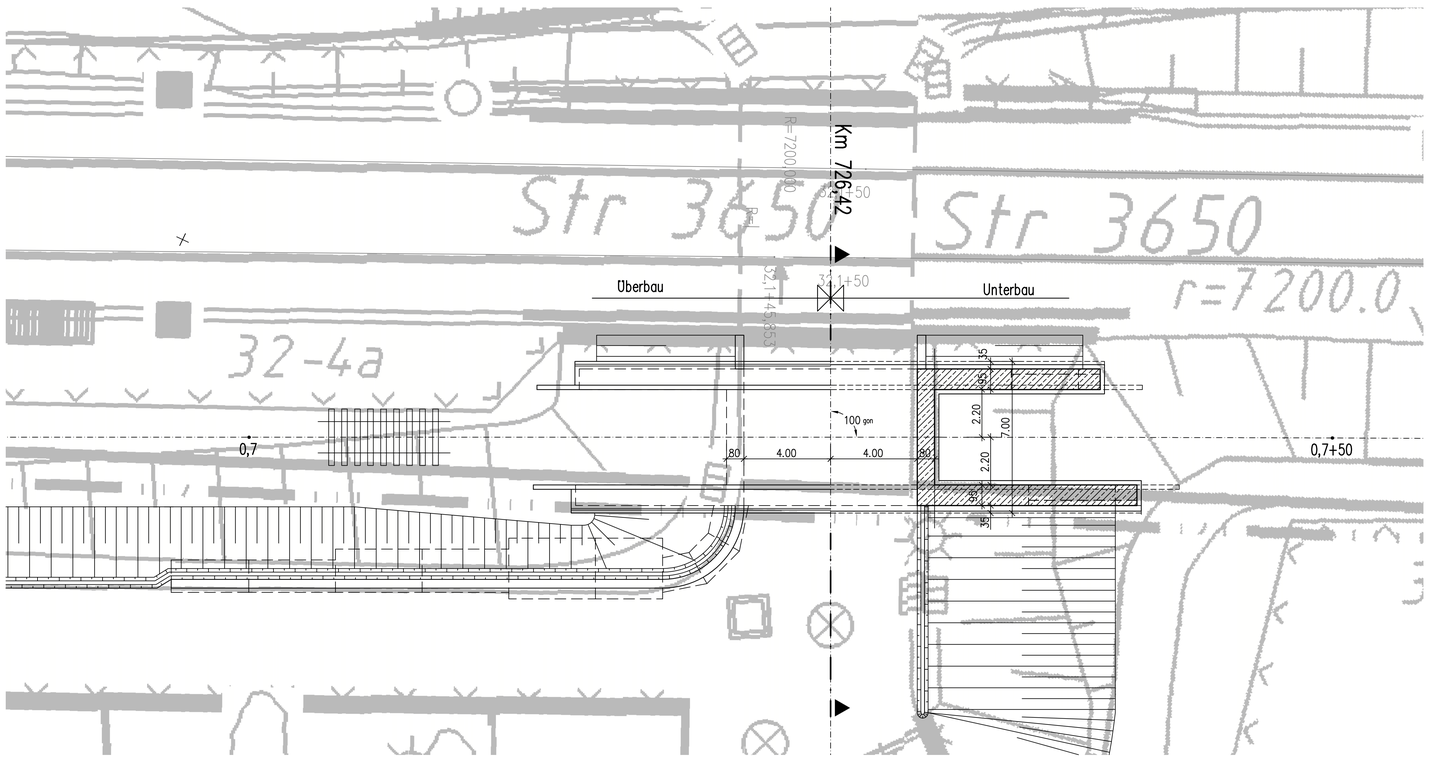

Regionaltangente West / Los 2

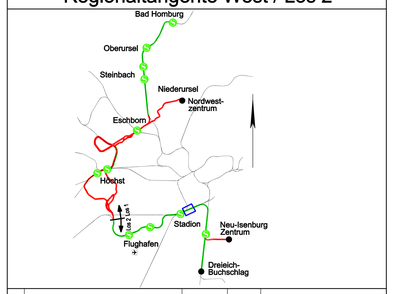

Index	Änderungen bzw. Ergänzungen	Datum	Name
		bearb. 09.09.2010	Hlb
		gez. 09.09.2010	Ni
		gegr.	

Vorplanung

Auftraggeber

RTW Planungsgesellschaft mbH
Stiftstraße 9-17
60313 Frankfurt

Frankfurt/M, den ..... Unterschrift

Auftragnehmer

Planungsgemeinschaft RTW
Gesellschaftsbrüro
c/o Schüßler-Plan
Ingenieurgesellschaft mbH
Darmstädter Landstraße 114
60598 Frankfurt

Frankfurt/M, den ..... Unterschrift

Planverfasser

Schüßler-Plan Ingenieurgesellschaft mbH
Darmstädter Landstraße 114
60598 Frankfurt
Frankfurt/M, den ..... Unterschrift

Grontmij
Grontmij GmbH
Hanauer Landstraße 135 - 137
60314 Frankfurt
Frankfurt/M, den ..... Unterschrift

DB Mobility Networks Logistics
DB International GmbH
Niederlassung Deutschland
Mitglied der Geschäftsleitung
Büro Frankfurt
Oskar-Sommer-Straße 10
60596 Frankfurt
Frankfurt/M, den ..... Unterschrift

Maßstab	Bauwerksplanung	Anlage	4
1 : 100 1 : 500	Neubau EÜ Flughafenstraße VU 16/17- Variante 2 - Bauwerk Nr. 16/17 - 5 - 2 - 01	Blatt	5 von 11
Format 5411 x 1189	Bauwerksvariante EBO		

Ausgabe vom

Planaufsteller	-	Phase	-	Gewerk	-	Planart	-	Art. Struktur	-	Rit. Nr.	Index	Status	Format
GRO	-	2	-	02	-	BW	-	433-433	-	020	-	D	.dwg

Z:\Abt-Sha\B-Beratung\1114-10-022-RTW-Ingenieurbauwerke\090-Phase4\093-CAD\Vorplanung\05_EÜ_Flughafenstraße\GRO-2-02-BW-433-433-020_0.dwg