Ansicht M 1:200

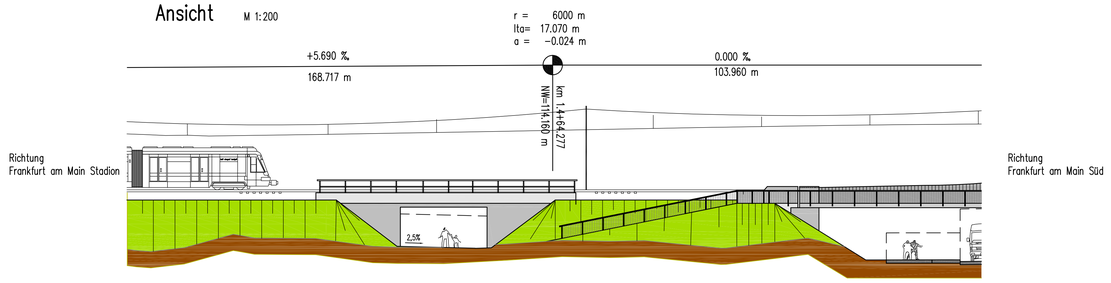

Längsschnitt M 1:200

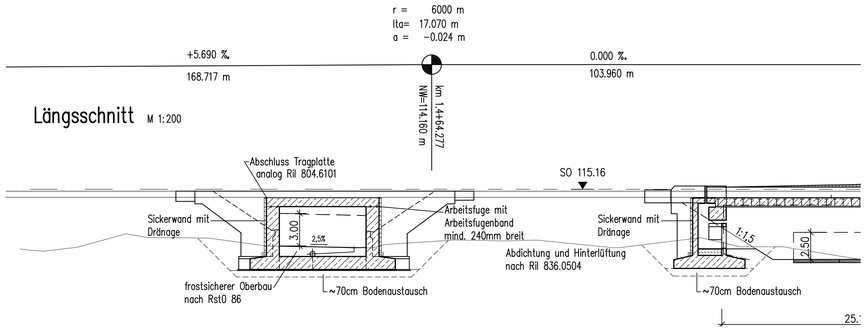

Regelquerschnitt M 1:100

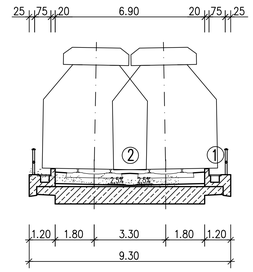

1 Kappe mit Dienstweg und Kabeltrog

2 min. 70cm Schotterbett mit Betonschwellen auf 6cm Tragschicht

Station 14+54,220
Querschnitt 1–1 M 1:100

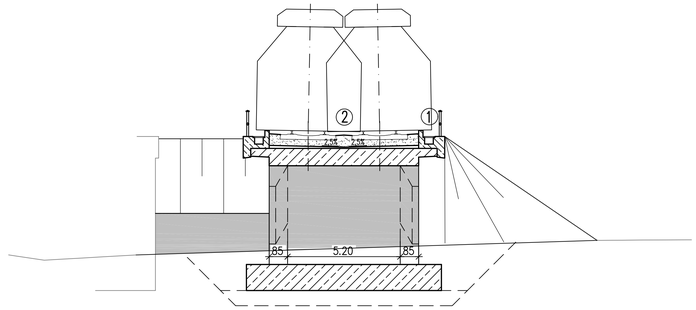

Grundriss M 1:200

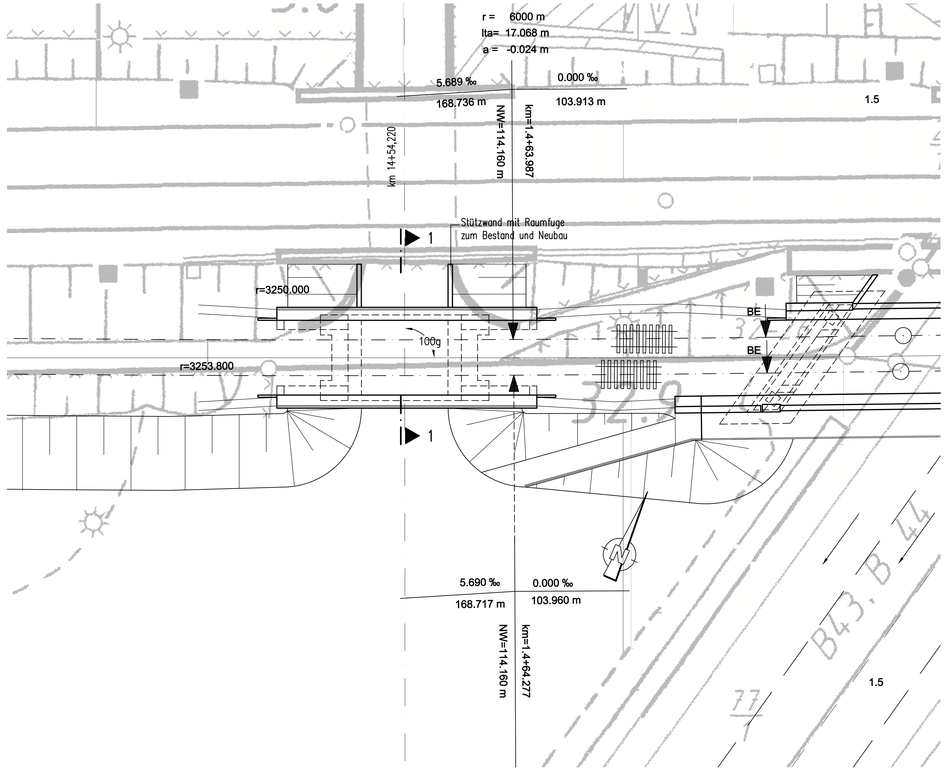

Regionaltangente West / Los 2

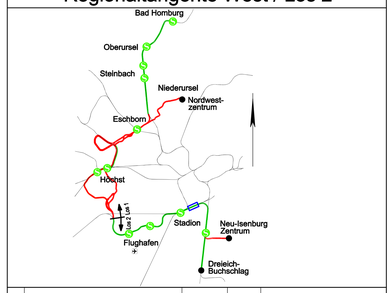

Index	Änderungen bzw. Ergänzungen	Datum	Name		Datum	Name
				bearb.	11.08.2010	kw
				gez.	13.08.2010	shn
				gepr.	17.08.2010	wbe

Vorplanung

Auftraggeber

RTW Planungsgesellschaft mbH
Stiftstraße 9-17
60313 Frankfurt

Frankfurt/M, den ..... Unterschrift

Auftragnehmer

Planungsgemeinschaft RTW
Geschäftsführung
c/o Schüßler-Plan
Ingenieurgesellschaft mbH
Darmstädter Landstraße 114
60598 Frankfurt

Frankfurt/M, den ..... Unterschrift

Planverfasser

Schüßler–Plan Ingenieurgesellschaft mbH
Darmstädter Landstraße 114
60598 Frankfurt
Frankfurt/M, den ..... Unterschrift

Grontmij Grontmij GmbH
Hanauer Landstraße 135 - 137
60314 Frankfurt
Frankfurt/M, den ..... Unterschrift

DB Mobility Networks Logistics
DB International GmbH
Region Deutschland
Mitte und Westeuropa
Büro Frankfurt
Oskar-Sommer-Straße 15
60596 Frankfurt
Frankfurt/M, den ..... Unterschrift

Maßstab	Bauwerksplanung	Anlage	4
1 : 100 1 : 200	Neubau EÜ Fußweg/ Waldstadion Mörfelder Landstraße VU 16/17- Variante alle - Bauwerk Nr. 16/17 - 7 - alle - 02 Bauwerksvariante BOStrab	Blatt	9 von 11
Format 841 x 1189		Ausgabe vom	

Planaufsteller	-	Phase	-	Gewerk	-	Planart	-	örtl. Struktur	-	Bf. Nr.	Index	Status	Format
GRO	-	2	-	02	-	BW	-	433x433	-	060		0	dwg

Z:\Abt-Shn\B-Beratung\1114-10-022-RTW-Ingenieurbauwerke\090-Planen\092-CAD\Vorplanung\08_ED_Mörfelder_Landstraße\GRO-2-02-BW-433-433-060-ue080