SCHNITT A – A

M = 1: 50

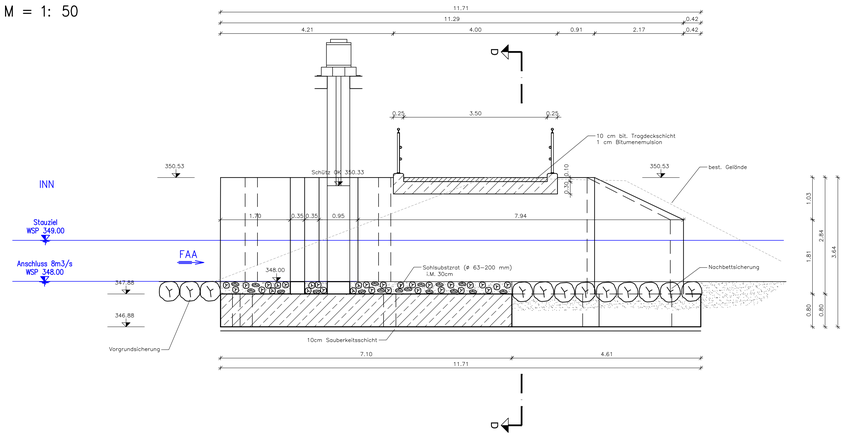

SCHNITT B – B

M = 1: 50

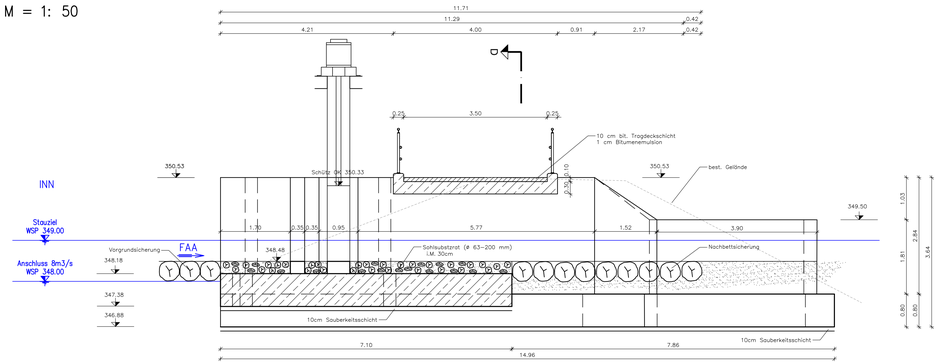

SCHNITT C – C

M = 1: 50

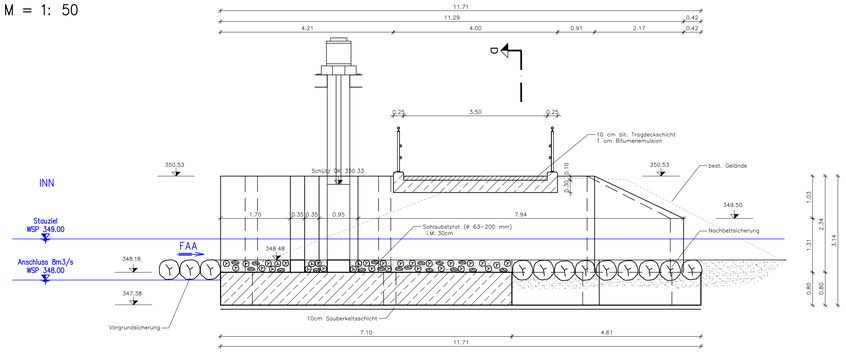

GRUNDRISS

M = 1: 50

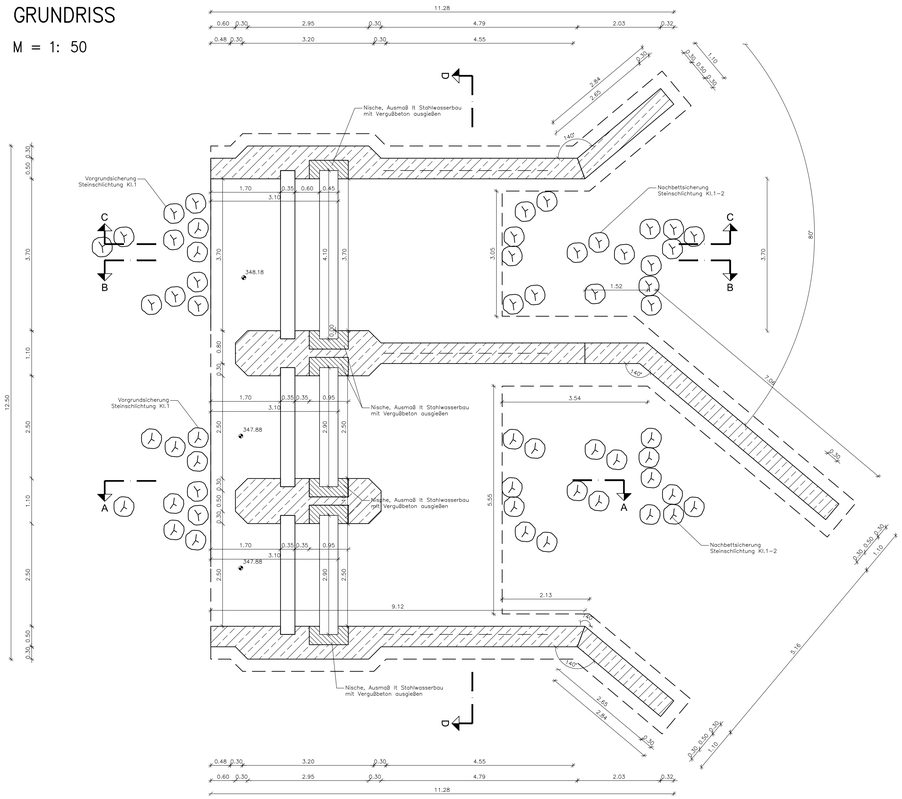

SCHNITT D – D

M = 1: 50

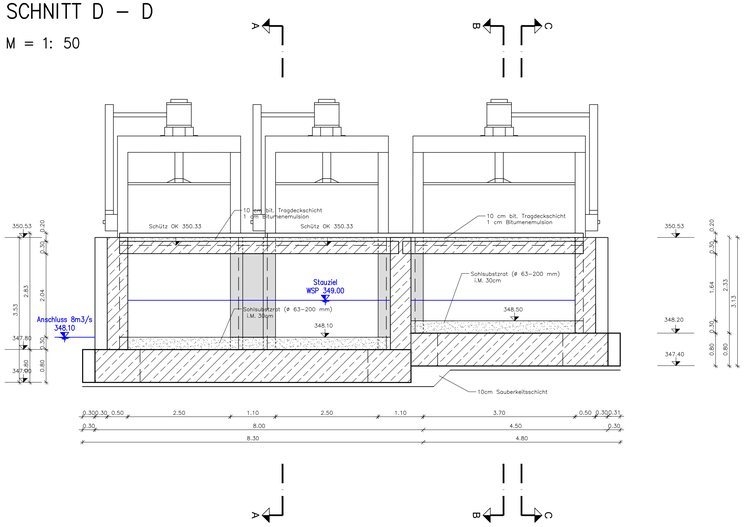

LAGEPLAN

M = 1:500

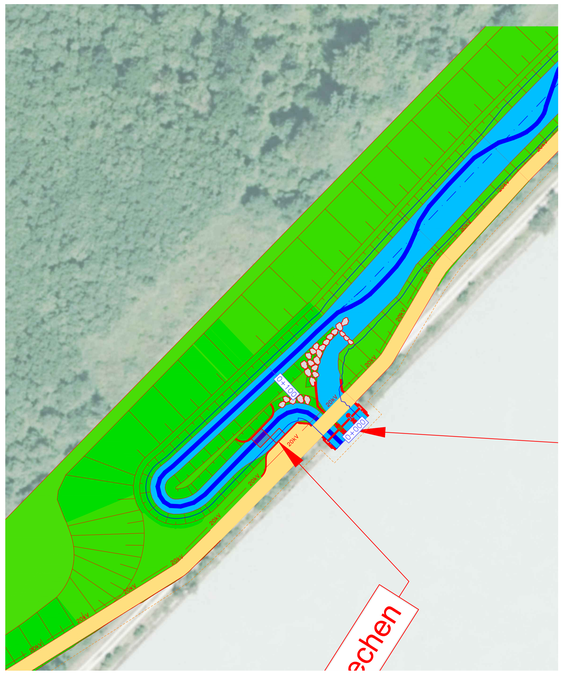

ANMERKUNG

Schalungsplan mit Stahlwasserbau abstimmen

BETON:

Fundament: C20/25/XC3/XF3/F38/W45/GK22
Aufgehend: C25/30/XC3/XF3/F38/W45/GK22
Vergußbeton: C35/40/XC3/XF3/SCC/W45/EM/RS/GK16
Stahl: Bst 550

ALLE SICHTBAREN KANTEN 2 cm ABFASEN.
ABSTECKUNGEN LAUT DETAILPLAN AUSFÜHRUNGSPROJEKT.
KORROSIONSSCHUTZ ALLER STAHLTEILE
WERKSTATTVERSCHWEISST UNS VERZINKT.

Änd.	Datum	Name	Bemerkungen
D			
C			
B			
A			

Projekt: FAA Braunau–Simbach
Planart: Objektplan

Planer:

Verbund
OBK AG
Münchner Str. 48
D-84359 Simbach am Inn

werner consult
Ziviltechnikergesellschaft m.b.H.
Leitbachstraße 10, A-1200 Wien
wien@wernerconsult.at

Umwelt Gutachten Petz
Technisches Büro für Ökologie und Umweltschutz
Neuhofen 74, A-5202 Neumarkt am Wallersee
petz@umweltgutachten.at

Landschaft + Plan Passau
Landschaft • Plan • Passau
Passauer Str. 21, D-94137 Neuburg a. Inn
info@landschaftundplan-passau.de

Plan-Nr.: 00-507_A00

Maßstab: 1:50, 500

	Datum	Name
Gez:	28.08.2020	MoT
Gepr:	28.08.2020	HA
Ges:	28.08.2020	HA
KKS–gepr:		
Freigabe:		

Innkraftwerk Braunau-Simbach
Durchgängigkeit und Lebensraum
Umgehungsgewässer

Ausstiegsbauwerk

Freigabe AHP Fachbereich:
Plangröße: 0-930mm | Maßstab: 1mm: 1m | CAD–Anwendung: CAD–3D | DSO: | DSTFD:

WERNER CONSULT

Freig/Erman-Nr | Aufbitzungsort | Bell ver Bilfer

SKI	Projekt-Nr.	Ersteller	Zähler	KKS	Funktion/Bauwerk	Aggregat/Raum	Bauteil

Dateiname: Fir. G:\2018\2018001\B_BE\RBETLNG\05_Plan_WECO\02_Layout\00-504_A00_Ausstiegsbauwerk.dwg
Stand: 20-Aug-20
Layout: 507_Ausstiegsbauwerk