Schnitt A - A

Revisionsschacht 5 des Ablaufkanals zum Röthenbach

Schacht 1, 2, 3, 4 analog

Fertigteilschacht Øi 1.20m

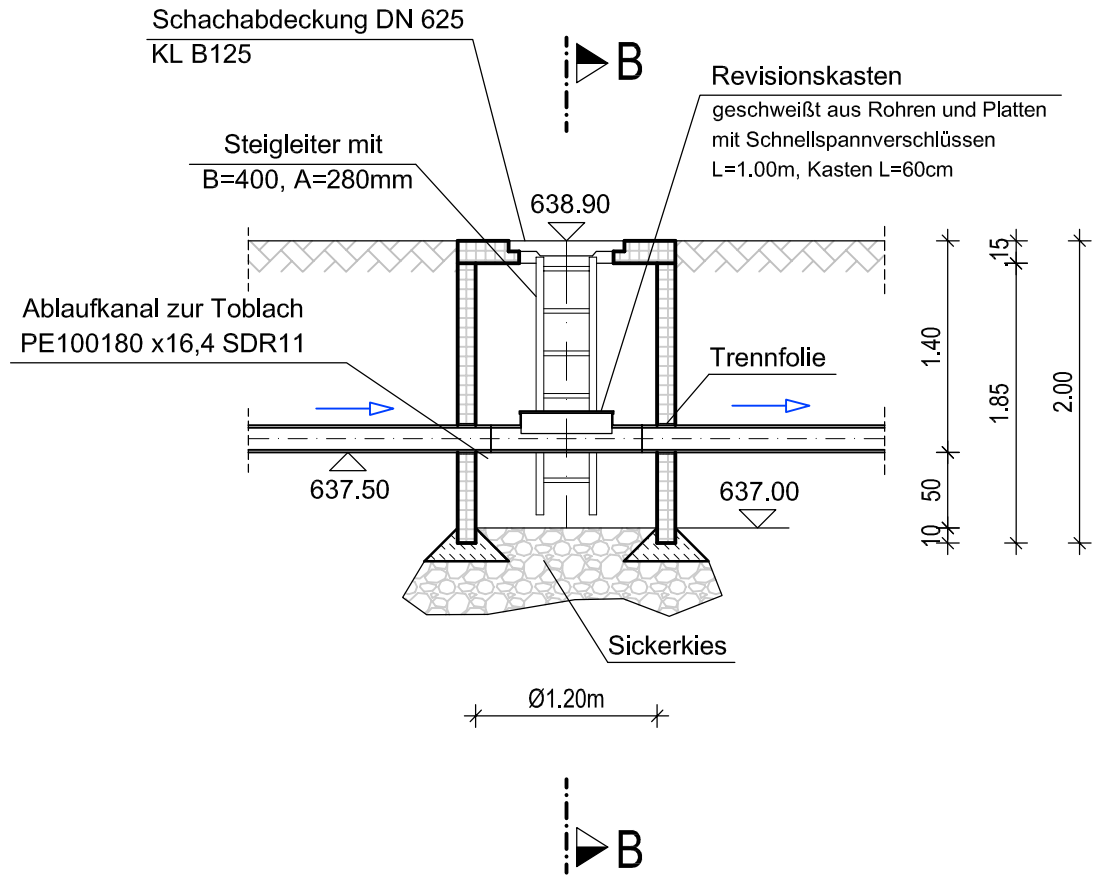

Schnitt B - B

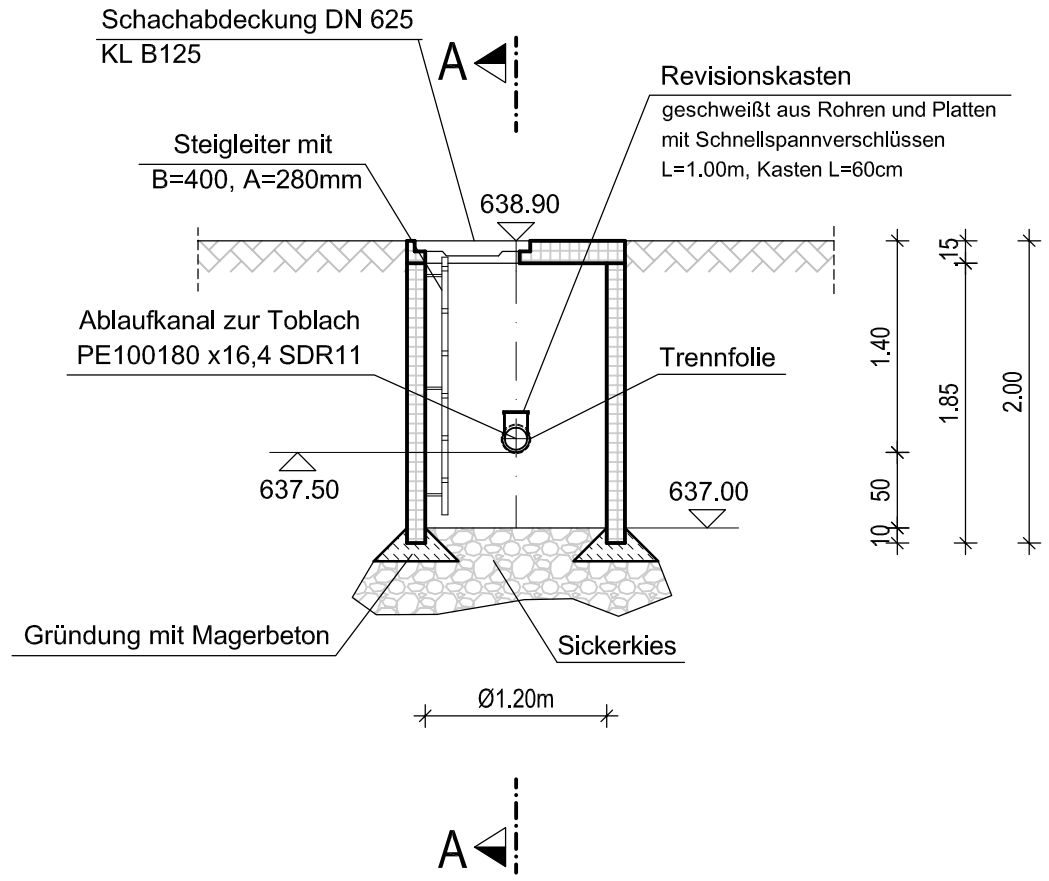

Grundriss

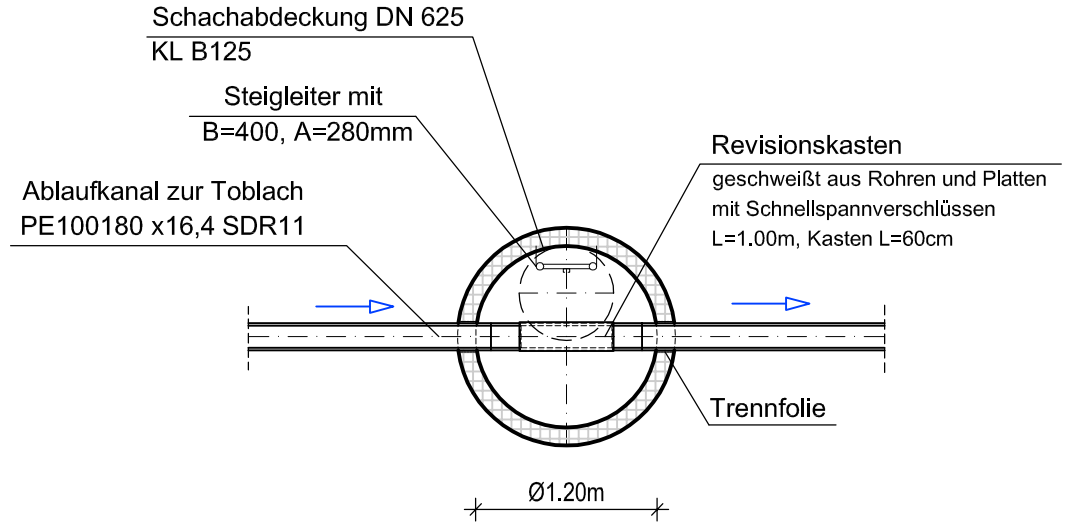

Übersichtslageplan o. M.

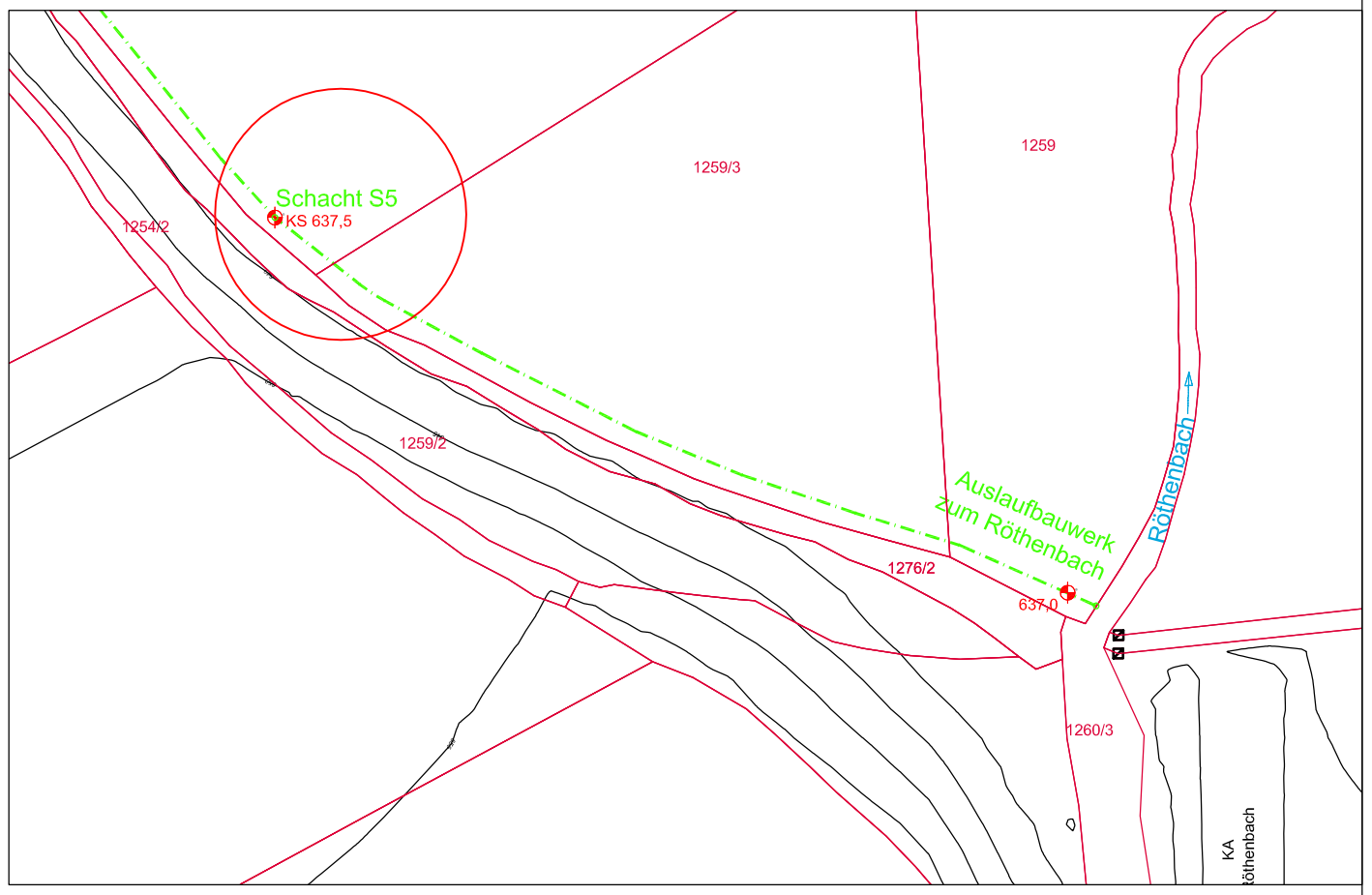

Gilching, den 11.02.2025

Ingenieurbüro Haas-Kahlenberg GmbH
Gerhard Haas-Kahlenberg
- Planersteller -

Kempten, den 11.02.2025

ZAK Energie GmbH
Christoph Lindermayr
- Antragsteller -

Nr.:	Änderungen	geänd. am	Bearbeiter	gepr. am	Projektleiter

Vorhaben:

Erweiterung
DKI-Deponie Steinegaden

Plannummer: STe01-1-144_G — Maßstab: 1 : 50

Anlage 10.1.7

Planstand: Genehmigungsplanung

Planinhalt

SW-Ablaufkanal zum Röthenbach
Revisionsschacht 5

	Datum	Name	Unterschrift
gezeichnet	10.02.2025	Fischer	Fischer
geprüft	10.02.2025	Ha-Ka	Ha-Ka

Entwurfsverfasser:
Ingenieurbüro HAAS - KAHLENBERG GmbH
Bauwesen + Umwelttechnik
Talhofstraße 14 82205 Gilching Tel. 08105/271485
ingenieurbuero@haas.kahlenberg.de

Vorhabensträger:
ZAK Energie GmbH
Dieselstraße 9 87437 Kempten (Allgäu)
Tel. 0831/25282-0 Fax. 0831/25282-19

Diese Zeichnung unterliegt dem Urheberrecht. Ohne Genehmigung ist keine Kopie oder Weitergabe erlaubt