GRUNDRISS EBENE -0.250 m
MAßSTAB 1:100

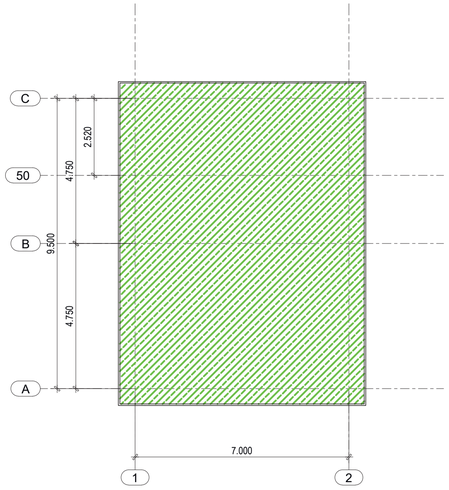

SCHNITT B - B
MAßSTAB 1:100

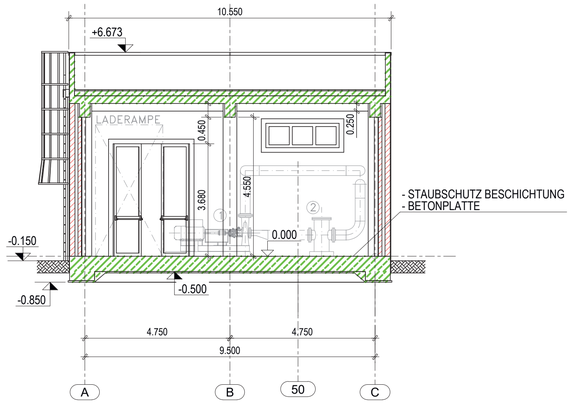

SCHNITT A - A
MAßSTAB 1:100

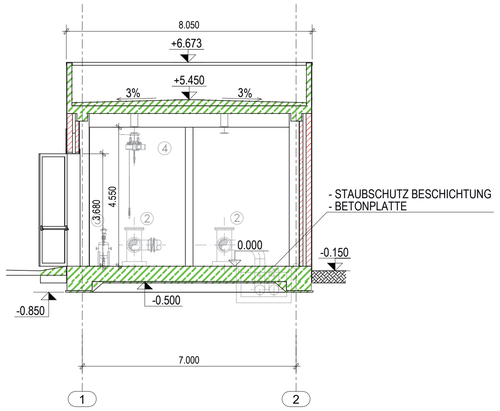

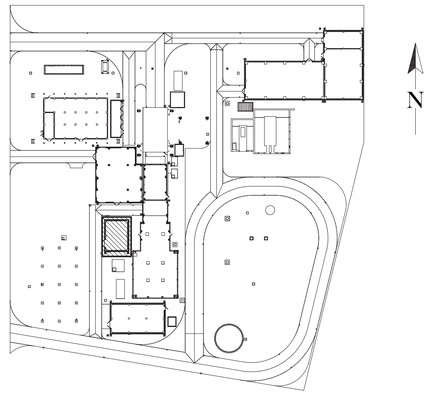

GRUNDRISS EBENE +/- 0.00 m
MAßSTAB 1:100

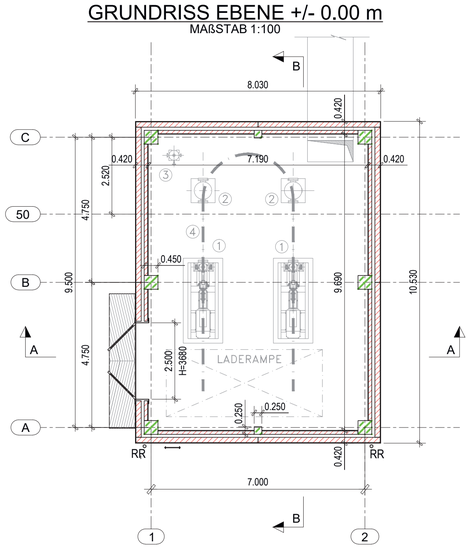

ANSICHT WESTSEITE
MAßSTAB 1:100

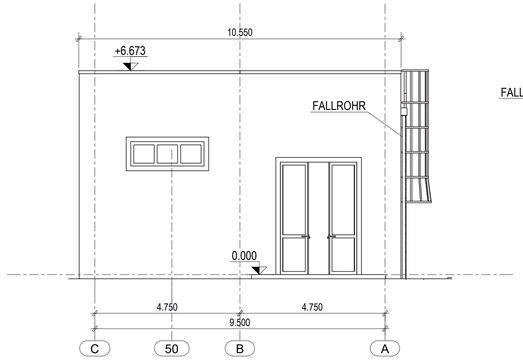

ANSICHT SÜDSEITE
MAßSTAB 1:100

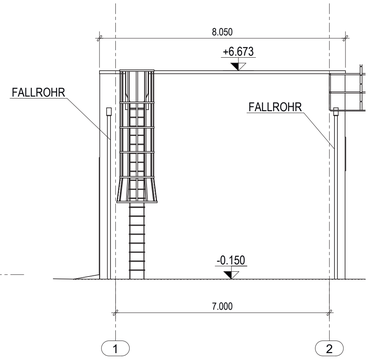

ANSICHT NORDSEITE
MAßSTAB 1:100

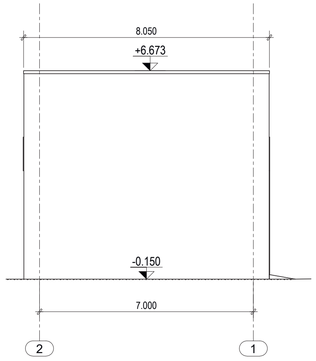

ANMERKUNGEN

- ALLE ABMESSUNGEN SIND IN m
- ALLE HÖHENLAGEN SIND IN m
- ALLE EBENEN SIND AUF NIVEAU 0.00 (=+ 358,15 m ü. NN) BEZOGEN

Rev rev.	Sc. sc.	Descrizione kind of revision	Preparato prepared	Controllato checked	Verificato verified	Verificata verified	Approvato approved	Data date
5	A	EMISSIONE FINALE / FINAL ISSUE	BOTTINO	RICCI	–	BERTUSI	PASTI	18-02-20
			PLE/CIV	PLE/CIV	–	PEM/PRE	PLE/CIV	
4	A	EMISSIONE FINALE / FINAL ISSUE	BOTTINO	RICCI	–	BERTUSI	PASTI	27-01-20
			PLE/CIV	PLE/CIV	–	PEM/PRE	PLE/CIV	
3	A	EMISSIONE FINALE / FINAL ISSUE	BOTTINO	RICCI	–	BERTUSI	PASTI	13-01-20
			PLE/CIV	PLE/CIV	–	PEM/PRE	PLE/CIV	
0	A	PRIMA EMISSIONE / FIRST ISSUE	BOTTINO	RICCI	–	BERTUSI	PASTI	14-05-19
			PLE/CIV	PLE/CIV	–	PEM/PRE	PLE/CIV	

Commessa job no.	Codice Teamcenter Teamcenter code	Emittente issued by	Classe riserv. Confid. class	Tipo doc. doc. type	Scala scale	Derivato da derived from	Rev. rev.
0647	CIV	PLE/CIV	2	ARD	1:100		5

ANSALDO ENERGIA

Ansaldo Energia s.p.a. si riserva tutti i diritti su questo documento che non può essere riprodotto neppure parzialmente senza la sua autorizzazione scritta.
Ansaldo Energia s.p.a. reserves all rights on this document that can not be reproduced in any part without its written consent.

Titolo
title

IRSCHING 6

CCWS PUMPS HOUSE ARRANGEMENT

PLANS -0.25; 0.00; ROOF VIEW - VIEWS and SECTIONS A-A; B-B

Codice struttura product breakdown structure	Identificativo/document no.	Rev./rev.	Foglio sheet	Segue fg. foll. sheet	Di of
	A1UPXC100	0 1 2 3 / A S	001	-	001

Uniper Kraftwerke GmbH

Für den Bauherren: Datum — Unterschrift

Für den Entwurfsverfasser: Datum — Unterschrift

Rev.	Name	Datum	Bezeichnung / Änderung	Geprüft	Datum	Freigabe	Datum
5	BOTTINO	18-02-20		RICCI	18-02-20	BERTUSI	18-02-20
4	BOTTINO	27-01-20		RICCI	27-01-20	BERTUSI	27-01-20
3	BOTTINO	13-01-20		RICCI	13-01-20	BERTUSI	13-01-20
0	BOTTINO	14-05-19		RICCI	14-05-19	BERTUSI	14-05-19

Freigabe Auftraggeber — Name: — Ort, Datum:

Projektname

Standort Irsching 6 - bnBm
Gasturbine 1 x 300 MW

Auftraggeber
Uniper Kraftwerke GmbH
Holzstr. 6
40221 Düsseldorf

Planer
Uniper Technologies GmbH
Alexander-von-Humboldstr. 1
45896 Gelsenkirchen

Auftragnehmer/Planerersteller
Ansaldo Energia
Via Nicola Lorenzi 8
16152 Genova - Italy

Anlagenteil

Dokumentenart

Dokumententitel
ZWISCHENKÜHLWASSERPUMPENHAUS
GRUNDRISSE -0.25; 0.00; DACHAUFSICHT - ANSICHTEN
und SCHNITTE A-A; B-B

Status

Projekt-Nr.: 0647

Auftraggeber- Dokumentenkennzeichen — Rev./Vers.

Gezeichnet: BOTTINO

Planer- Dokumenten ID — Rev./Vers.: 5

Datum: 18-02-20

Disziplin:

Ersteller- Dokumenten ID: AOUPXC100 — Rev./Vers.: 5

Maßstab: 1:100 — Format: A1 — Blatt:

Ursp.: — Ers. für: — Ers. durch:

©Copyright reserved. Weitergabe sowie Vervielfältigung dieses Dokuments, Verwertung und Mitteilung seines Inhalts sind verboten, soweit nicht ausdrücklich gestattet. Zuwiderhandlungen verpflichten zu Schadenersatz.

A u t o C A D - Zeichnung
Änderungen nur im CAD-System

Identificatore file / file identification: 0647_ A1UPXC100_00_05.dwg

DACHAUFSICHT
MAßSTAB 1:100

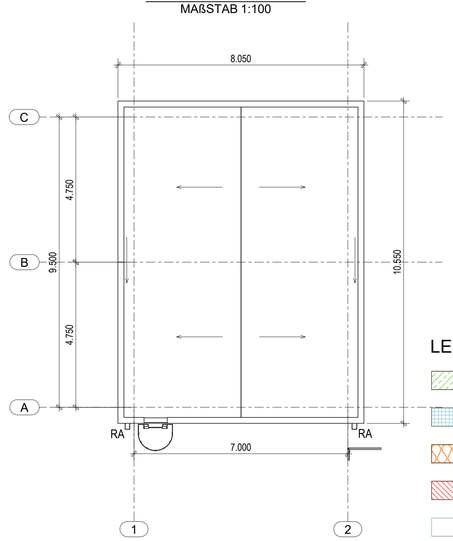

ANSICHT OSTSEITE
MAßSTAB 1:100

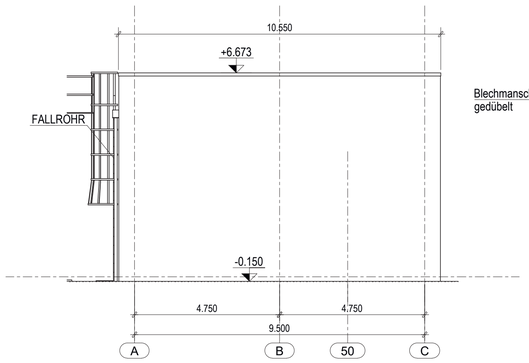

DACHDETAIL

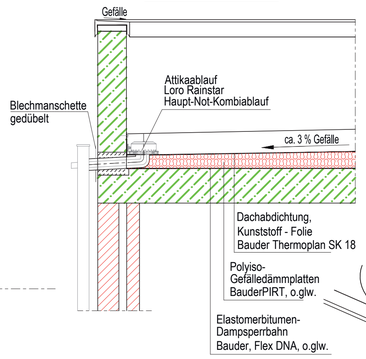

3D ANSICHT
MAßSTAB 1:100

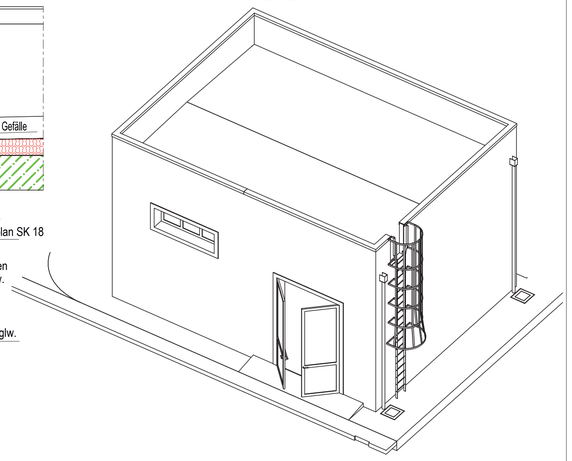

LEGENDE	
POS	BESCHREIBUNG
1	ZWISCHENKÜHLWASSERPUMPE
2	NEBENKÜHLWASSER FILTER
3	CHEMIKALIENBEHÄLTER ZUR DOSIERUNG VON GLYKOL
4	ELEKTRISCH ANGETRIEBENE LAUFKATZBAHN 1,5 t

LEGENDE:

- Stahlbeton
- Gitterrost
- Stahl Sandwichplatte
- Mauerwerk
- Stahl

RR — Regenrohr, Fallrohr (down pipe)

DA — Dachablauf (roof drain)

OK FFB Höhenkote Fertigfußboden (hight of Finished Floor)

OK RFB Höhenkote Rohfußboden (hight of Raw Floor)

Gefälle (slope)

ELECT:SIGN D: De Bernardis Simone C: Pozzobon Bruno V. Bertusi Gabriele A: Pasti Claudia (25/02/2020)