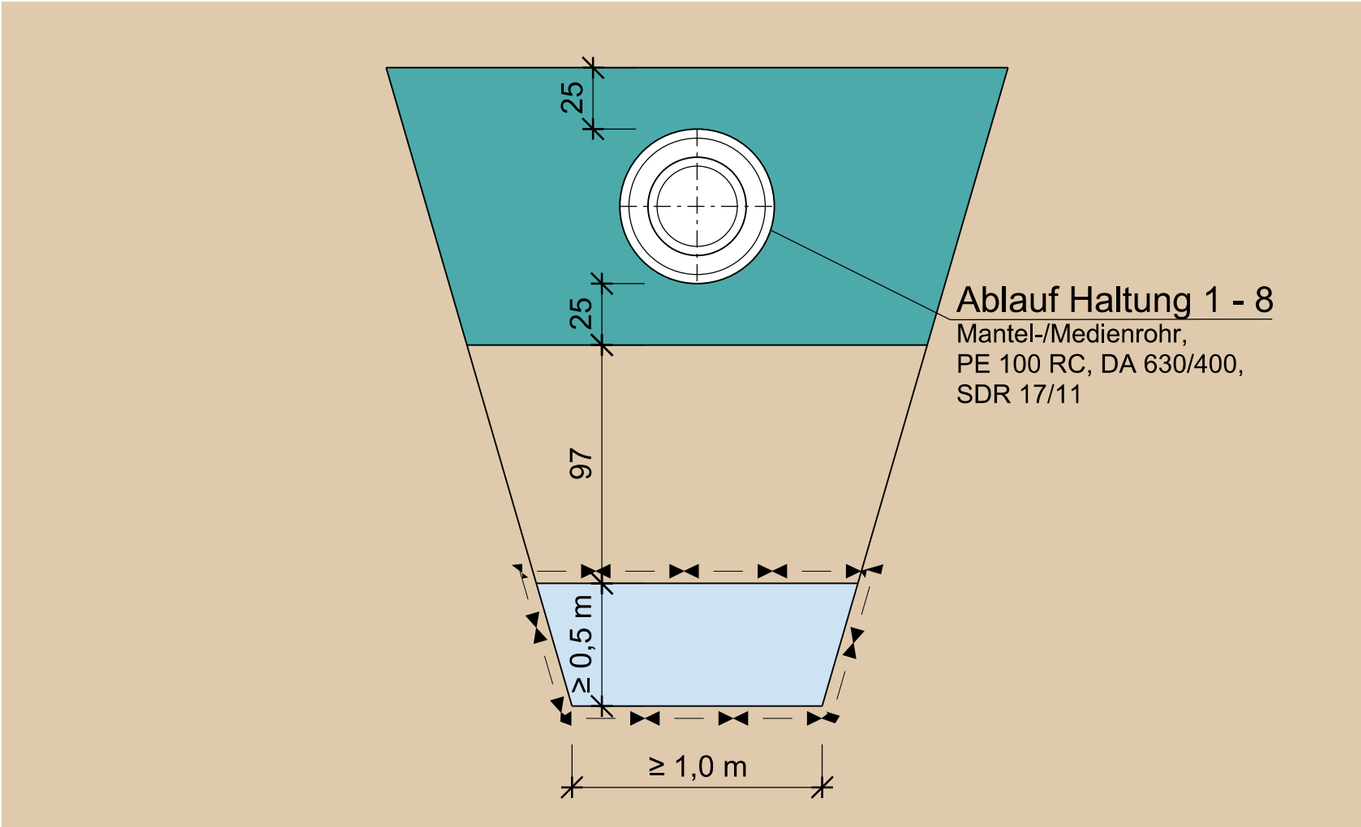

Legende:

Rohrbettung Sickerwasserableitung
Material: Sand/Splitt, Körnung 0/8 mm

Anstehendes Bodenmaterial / Geländeprofilierung

Entspannungsdränage (nach Bedarf)
Material: Kies/Schotter, Körnung 0/32 mm,
Durchlässigkeit k ≥ 1x10E-3 m/s

Geotextile Trennlage (nach Bedarf)
Material: Geotextil, PP, BAM-Zulassung

Nr.	Änderung/Ergänzung	Datum:	gez.:	gepl.:	gepr.:

Objekt:

Deponie Weinstetten

Plan-Nr.: WH05/4-23
Planstand: Genehmigung
Maßstab: 1 : 25

Vorhaben:

Neuerrichtung DK I - Deponie

Bearbeitung:	Datum:	Name:
gez.:	15.03.2021	OW
gepl.:	15.03.2021	HW
gepr.:	15.03.2021	SS

Planinhalt:

Regelschnitt Sickerwasserableitung aus den Bauabschnitten

Vorhabensträger:
Landratsamt Breisgau-Hochschwarzwald
Abfallwirtschaft Breisgau-Hochschwarzwald (ALB)
Bismarkallee 7a
79098 Freiburg i. Br.
Telefon: 0761 / 2187-8850
Telefax: 0761 / 2187-77-8850
ABFALLWIRTSCHAFT LANDKREIS BREISGAU-HOCHSCHWARZWALD
Unterschrift:

Entwurfsverfasser:
AU Consult GmbH
Provinostraße 52 (Gebäude A15)
86153 Augsburg
Telefon: 0821/26199-0
Fax: 0821/26199-30
E-Mail: info@au-consult.de
Internet: www.au-consult.de
Unterschrift:

P:\WH05\CAD\400\Pläne\WH05-4-23 - RS Siwa-Leitung außen.dgn

"Für diese Zeichnung/technische Unterlage/Darstellung behält sich der Planfertiger alle Rechte vor!"