Anmerkungen:

1. Hydraulische Dimension Wasserwege gemäß E-Mail LI (22.03.2015)
2. Darstellung ohne Stützmittel
3. Bewehrung Betonauskleidung nach statisch-konstruktiven Erfordernissen

Legende:

UW Unterwasser

Unterwasserstollen Murgwerk

Regelprofil M 1:50

von km 0,0+00,00 bis km 0,0+86,56

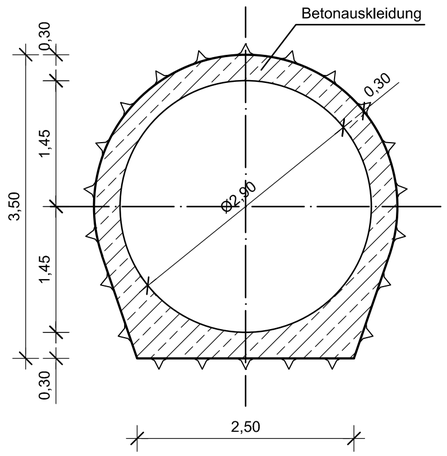

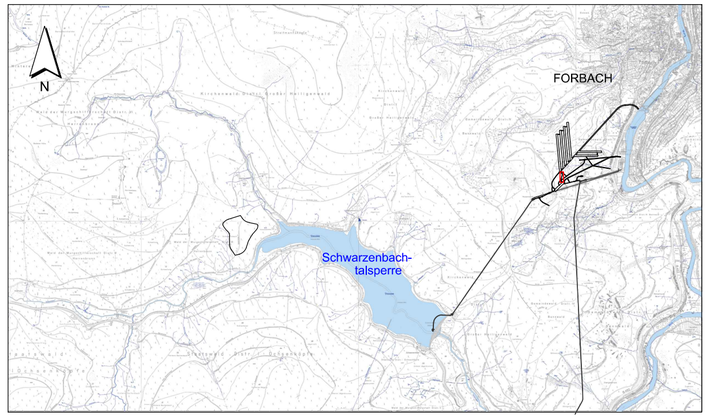

Maßstab 1:50

-0,5 0 0,5 1 1,5 2 2,5 [m]

Für den Bauherren: 30.11.2018 Datum — EnBW Energie Baden-Württemberg AG — Unterschrift

Für den Planverfasser: 30.11.2018 Datum — Ingenieurarbeitsgemeinschaft PSW Forbach — Unterschrift

Bauherr / Auftraggeber:

EnBW
Energie Baden-Württemberg AG
Schelmenwasenstr. 15
70567 Stuttgart
Tel. + 49 (0)711/289-0
Fax + 49 (0)711/289-82180
Postfach 80 03 28
70503 Stuttgart

EnBW - Zeichnung-Nr.: W.M32.92.0G0.CLG0101.A

Projekt:

PSW FORBACH - NEUE UNTERSTUFE
PLANFESTSTELLUNG

Planverfasser:

LAHMEYER HYDROPROJEKT
LAHMEYER INTERNATIONAL
GC

Ingenieurarbeitsgemeinschaft
PSW Forbach
Elsenheimerstraße 11
80687 München

Benennung:

Grundriss und Schnitte
Unterwasserstollen Murgwerk

Regelquerschnitt

Maßstab: 1:50

Format: A2

	Datum	Name
Gez.	13.04.2015	SDo
Gepr.	13.04.2015	Str
Geänd.		

Zeichnungs-Nr./Auftrags-Nr.: SAP-Bestell-Nr. 4560979766

Dokumenten-Nr.: Anlage B.V.9.2

Blätter:

Blatt:

Diese Zeichnung und sämtliche Beilagen sind dem Empfänger nur zum vorgesehenen Zweck anvertraut.
Gemäß DIN ISO 16016 werden EnBW alle Rechte vorbehalten, einschließlich des Eigentums an diesen Unterlagen.

Freitag, 30. November 2018 08:46:59