Unterwasserstollen Schwarzenbach

Anmerkungen:

1. Hydraulische Dimension Wasserwege gemäß E-Mail LI (12.05.2015)
2. Darstellung ohne Stützmittel
3. Die Regelquerschnitte des Verzugsbauwerkes werden vollumfänglich mit einer Abdichtung bestehend aus einer 2mm KDB und einem Schutzflies ummantelt.
4. Bewehrung nach statisch-konstruktiven Erfordernissen

Verzugsbauwerk
Profil 1 M 1:50

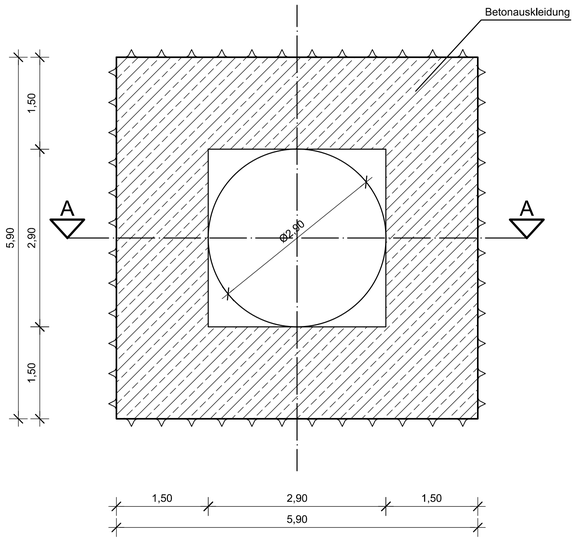

Verzugsbauwerk
Profil 2 M 1:50

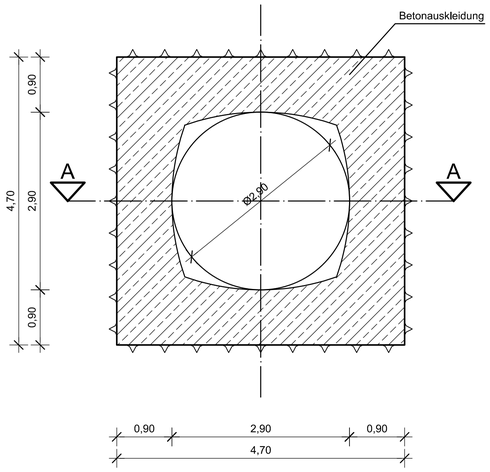

Verzugsbauwerk
Profil 3 M 1:50

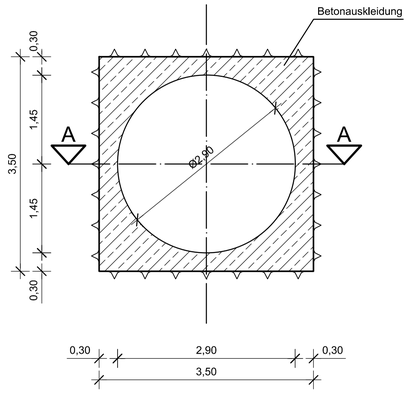

Verzugsbauwerk
Schnitt A-A M 1:50

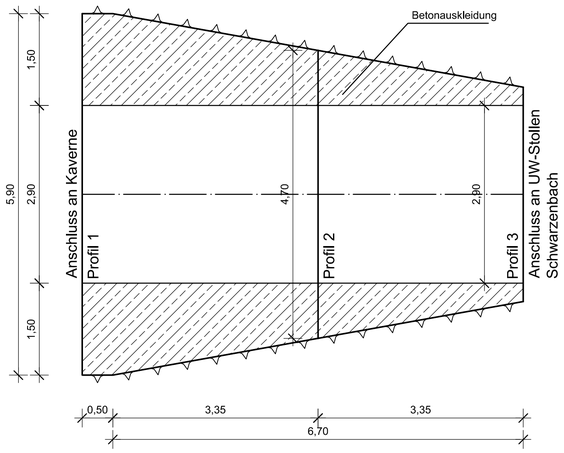

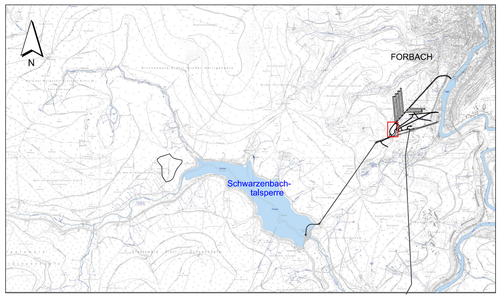

Maßstab 1:50
-0,5 0 0,5 1 1,5 2 2,5 [m]

Für den Bauherren:	30.11.2018 Datum	Unterschrift	EnBW Energie Baden-Württemberg AG
Für den Planverfasser:	30.11.2018 Datum	Unterschrift	Ingenieurarbeitsgemeinschaft PSW Forbach

Bauherr / Auftraggeber:
EnBW
Energie Baden-Württemberg AG
Schelmenwasenstr. 15
70567 Stuttgart
Tel. + 49 (0)711/289-0
Fax + 49 (0)711/289-82180
Postfach 80 03 28
70503 Stuttgart

EnBW - Zeichnung-Nr.: W.S32.92.0G0.CLG0104.A

Projekt:
PSW FORBACH - NEUE UNTERSTUFE
PLANFESTSTELLUNG

Planverfasser:
LAHMEYER HYDROPROJEKT
LAHMEYER INTERNATIONAL
Ingenieurarbeitsgemeinschaft
PSW Forbach
Elsenheimerstraße 11
80687 München

Benennung:
Grundriss und Schnitte
Unterwasserstollen Schwarzenbachwerk
Verzugsbauwerk
Regelquerschnitte

Maßstab: 1:50
Format: A1

	Datum	Name
Gez.	18.05.2018	SDo
Gepr.	18.05.2018	Str
Geänd.		

Zeichnungs-Nr./Auftrags-Nr.: SAP-Bestell-Nr. 4560979766
Dokumenten-Nr.: Anlage B.V.3.4
Blätter:
Blatt:

Diese Zeichnung und sämtliche Beilagen sind dem Empfänger nur zum vorgesehenen Zweck anvertraut.
Gemäß DIN ISO 16016 werden EnBW alle Rechte vorbehalten, einschließlich des Eigentums an diesen Unterlagen.

Montag, 26. November 2018 13:52:09