Hinweise:

- Alle Längenangaben in Meter [m] wenn nicht anders angegeben.
- Alle Höhenangaben sind in Meter über Normalnull [m NN] und beziehen sich auf DHHN12, HST 130.
- Koordinaten beziehen sich auf das Gauss-Krüger-System in DHDN.

Kavernenteil Schwarzenbachwerk - Querschnitt E-E

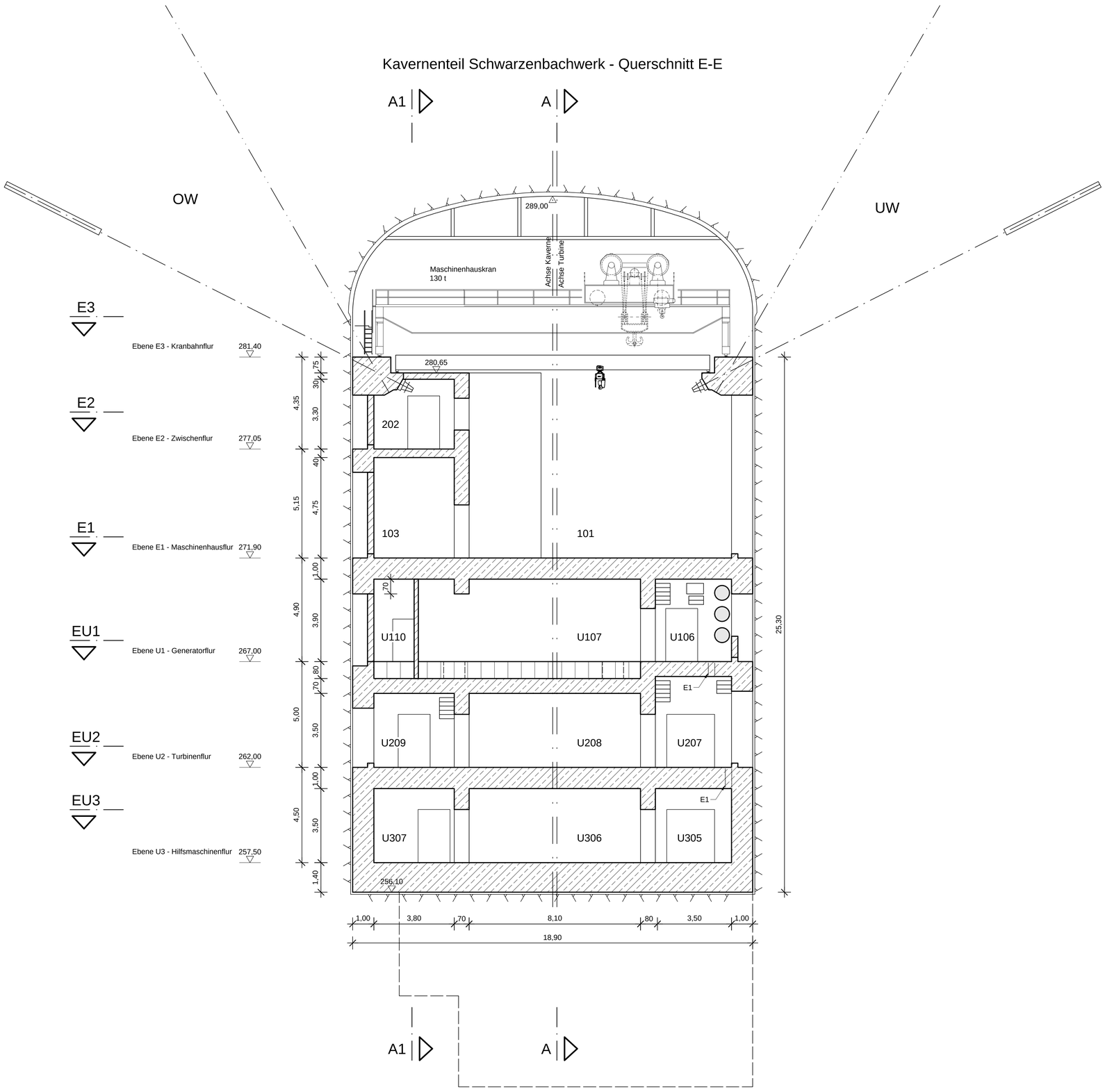

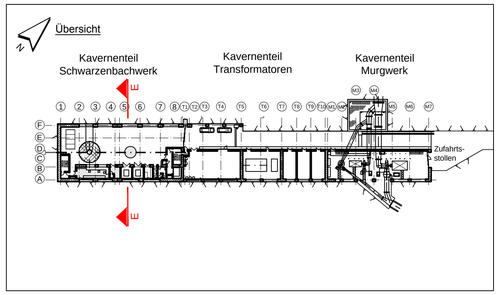

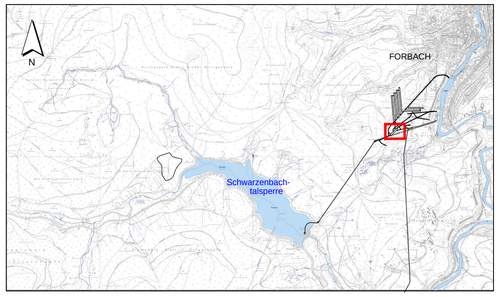

Maßstab 1:100
-1 0 1 2 3 4 5 [m]

Für den Bauherren: 30.11.2018 (Datum) — EnBW Energie Baden-Württemberg AG (Unterschrift)

Für den Planverfasser: 30.11.2018 (Datum) — Ingenieurarbeitsgemeinschaft PSW Forbach (Unterschrift)

Bauherr / Auftraggeber:
EnBW
EnBW Energie Baden-Württemberg AG
Schelmenwasenstr. 15
70567 Stuttgart
Tel. + 49 (0)711/289-0
Fax + 49 (0)711/289-82180
Postfach 80 03 28
70503 Stuttgart

Planverfasser:
LAHMEYER HYDROPROJEKT
LAHMEYER INTERNATIONAL
Ingenieurarbeitsgemeinschaft
PSW Forbach
Eisenheimerstraße 11
80687 München

	Datum	Name
Gez.	26.06.2015	Brömel
Gepr.	16.11.2018	Sommerwerk
Geänd.		

EnBW - Zeichnung-Nr.: W.S32.10.0G0.CLG.0105.A

Projekt:
PSW FORBACH - NEUE UNTERSTUFE
PLANFESTSTELLUNG

Benennung:
Grundriss und Schnitte
Kraftwerkskaverne
Kavernenteil Schwarzenbachwerk
Querschnitt E-E

Maßstab: 1:100
Format: A1

Zeichnungs-Nr./Auftrags-Nr.: SAP-Bestell-Nr. 4560979766

Dokumenten-Nr.: Anlage B.V.2.6

Blätter:
Blatt:

Diese Zeichnung und sämtliche Beilagen sind dem Empfänger nur zum vorgesehenen Zweck anvertraut.
Gemäß DIN ISO 16016 werden EnBW alle Rechte vorbehalten, einschließlich des Eigentums an diesen Unterlagen.

Donnerstag, 15. November 2018 13:16:26