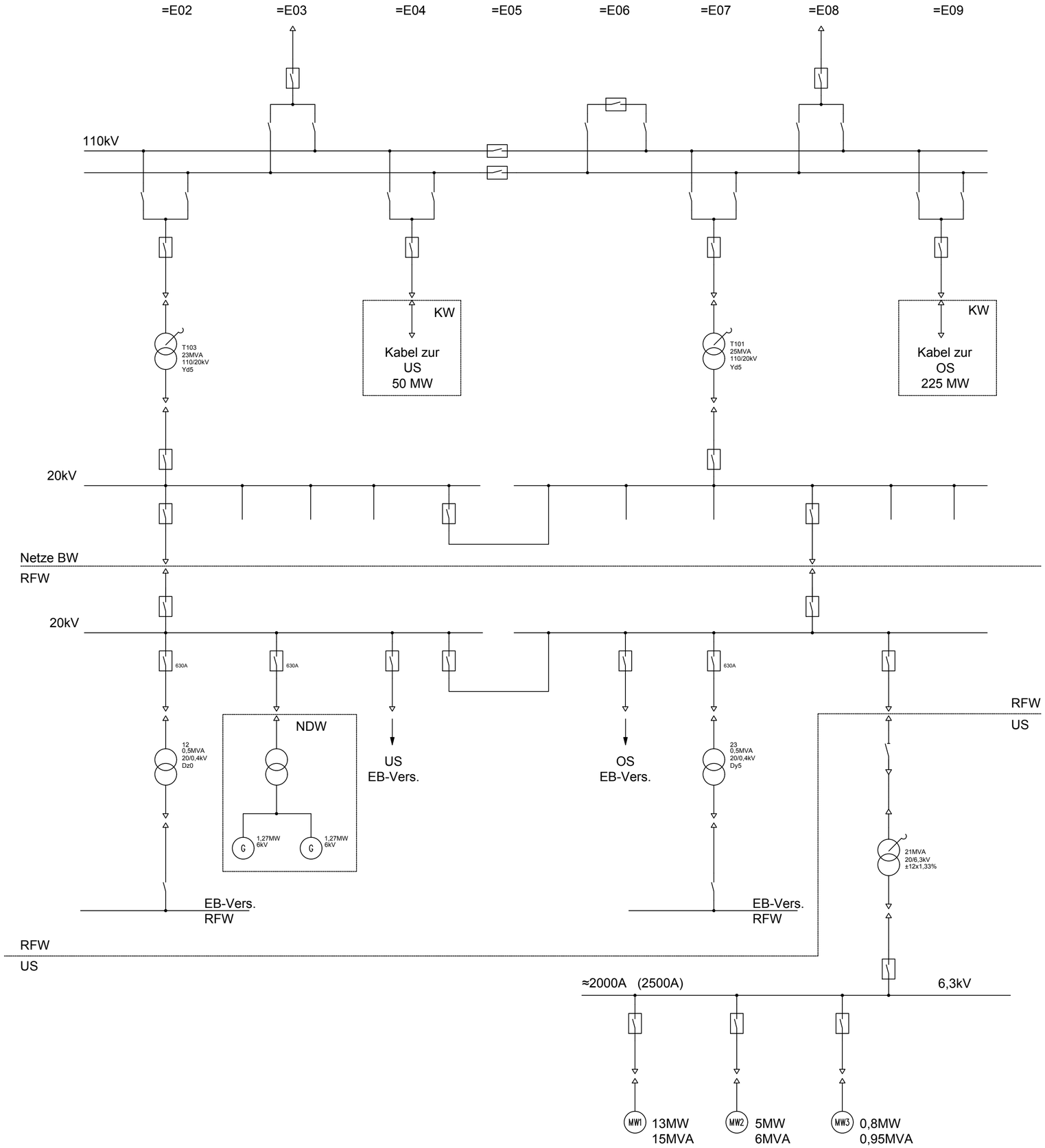

Anmerkung:
Die Technischen Daten bei den Bestandsanlagen
sind "Bestandsdaten"

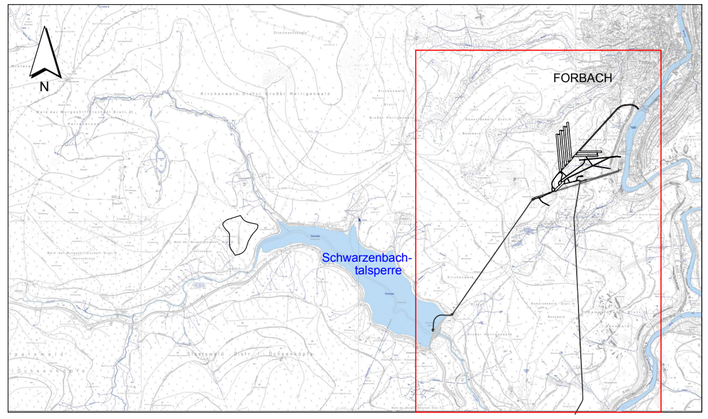

Für den Bauherren:	30.11.2018 Datum	EnBW Energie Baden-Württemberg AG Unterschrift	
Für den Planverfasser:	30.11.2018 Datum	Ingenieurarbeitsgemeinschaft PSW Forbach Unterschrift	

Bauherr / Auftraggeber:
EnBW
Energie Baden-Württemberg AG
Schelmenwasenstr. 15
70567 Stuttgart
Tel. + 49 (0)711/289-0
Fax + 49 (0)711/289-82180
Postfach 80 03 28
70503 Stuttgart

EnBW - Zeichnung-Nr.: W.S32.10.0G0.EFA0100.B

Projekt:
PSW FORBACH - NEUE UNTERSTUFE PLANFESTSTELLUNG

Planverfasser:
LAHMEYER HYDROPROJEKT
LAHMEYER INTERNATIONAL
Ingenieurarbeitsgemeinschaft
PSW Forbach
Elsenheimerstraße 11
80687 München

Benennung:
Übersichtsschaltplan Elektrotechnik RFW Elektrischer Netzplan

Maßstab: kein
Format: A2

	Datum	Name
Gez.	02.12.2015	Zobel
Gepr.	30.09.2017	Kremer
Geänd.		

Zeichnungs-Nr./Auftrags-Nr.: SAP-Bestell-Nr. 4560979766
Dokumenten-Nr.: Anlage B.V.12.1
Blätter:
Blatt:

Diese Zeichnung und sämtliche Beilagen sind dem Empfänger nur zum vorgesehenen Zweck anvertraut.
Gemäß DIN ISO 16016 werden EnBW alle Rechte vorbehalten, einschließlich des Eigentums an diesen Unterlagen.

Montag, 19. November 2018 14:42:28