Übersicht M. 1 : 100

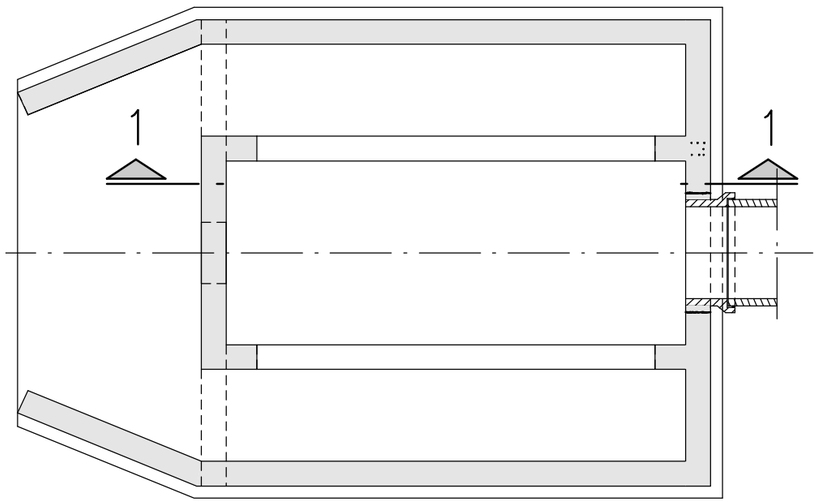

Schnitt 1 – 1 M. 1 : 100

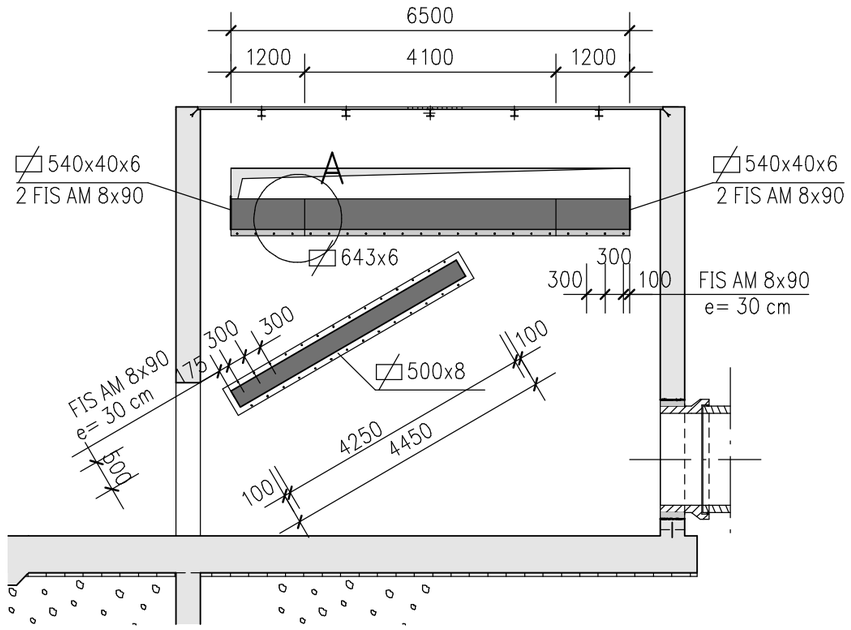

Detail A M. 1 : 20

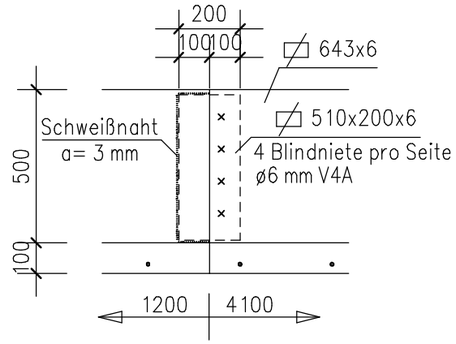

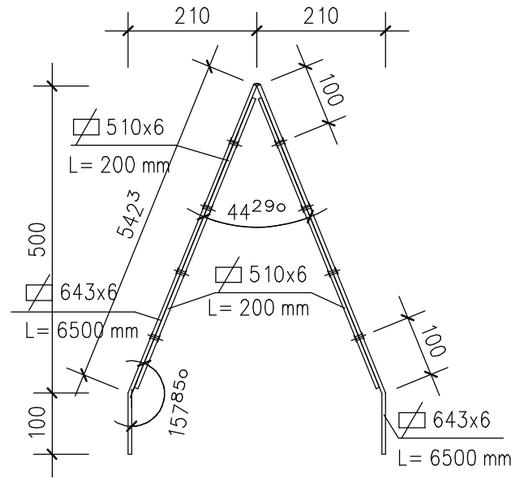

Verschließen Drosselschlitz M. 1 : 10

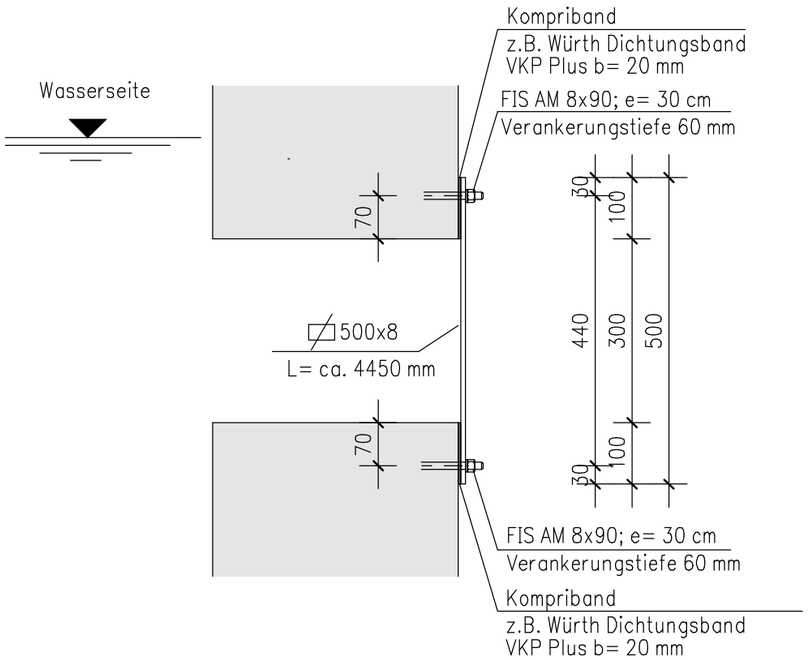

Schwellenerhöhung M. 1 : 20

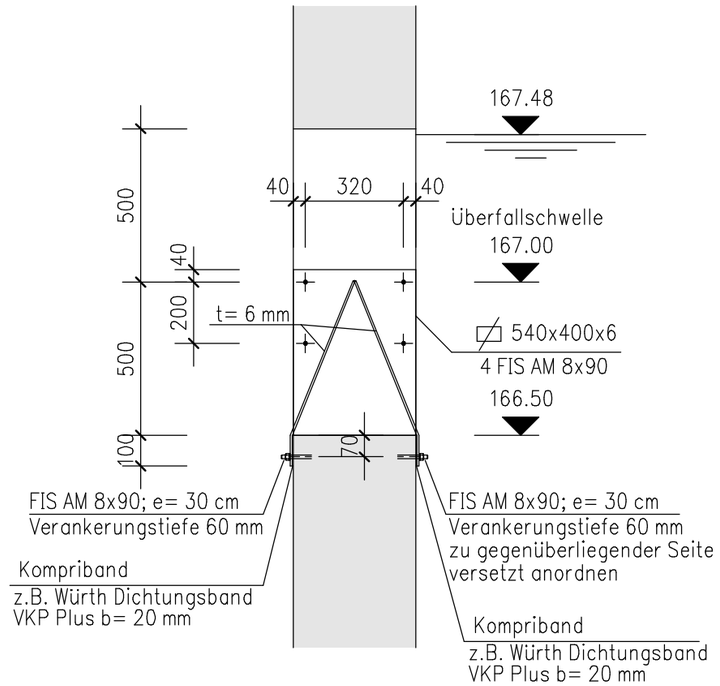

Vor Ausführung ist ein örtliches Aufmass erforderlich!

Edelstahl V4A

NOHE + VOGEL und Partner
Ingenieurbüro Nohe + Vogel und Partner
Karl – Berberich – Str. 4a ; 76646 Bruchsal
Telefon (07251) 3863–0
Telefax (07251) 3863–50

Gemeinde Oberderdingen
Teilort Flehingen

Fortschreibung Hochwasserschutz

	Datum	Name
bearbeitet	12.06.2018	schu
gezeichnet	12.06.2018	Ko
geprüft		
geändert		
geändert		
geändert		
geändert		

HRB 43 Humsterbach
Schwellenerhöhung; verschließen Drosselschlitz

Maßstab: 1 : 100, 1 : 20, 1 : 10
Plangröße: DIN A3
Anlage 6
Plan Nr.
Projekt Nr.: 1332G

Bruchsal, den

Antragsteller

Planverfasser