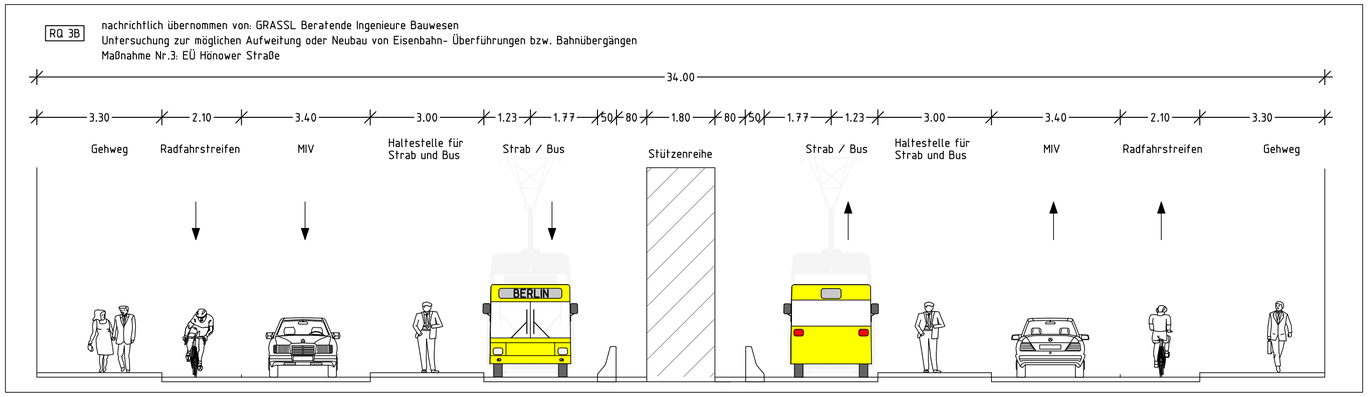

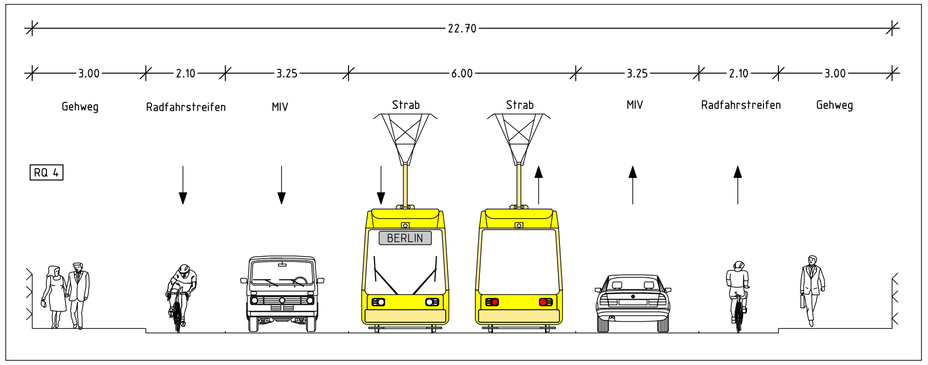

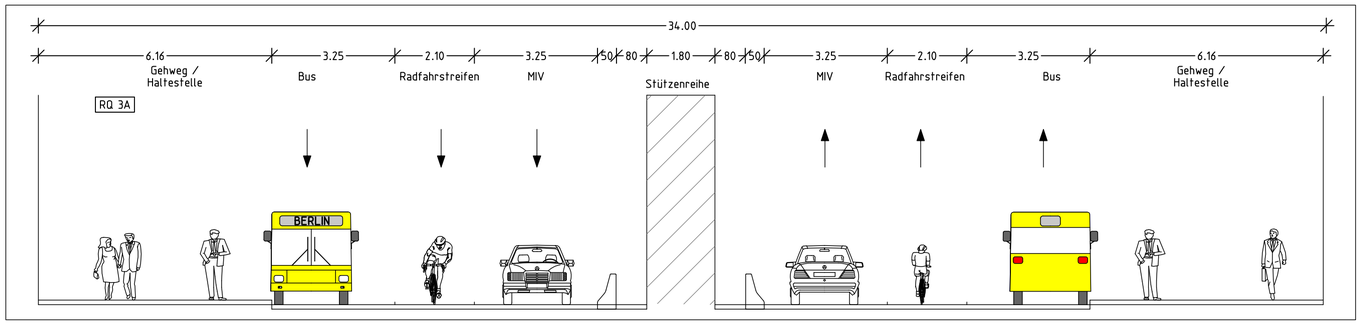

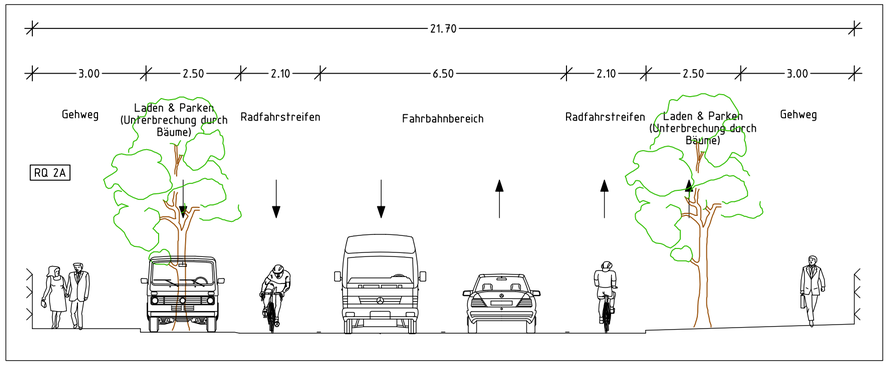

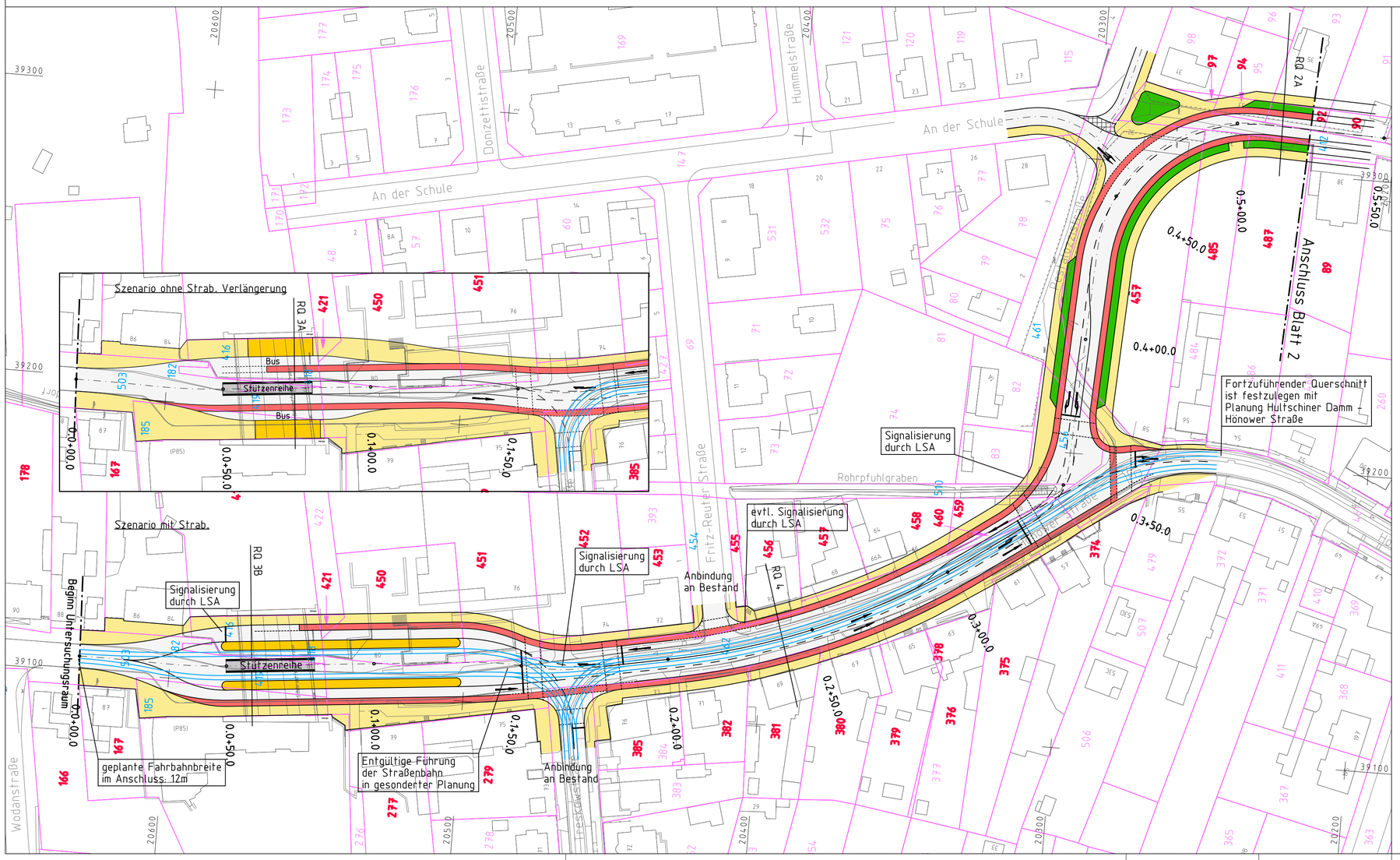

Legende:

- Fahrbahn
- Pflaster
- Rasengleis
- Grünstreifen/Bäume/ Parken/Liefern
- Gehweg
- Haltestelle
- Radweg
- Flurstücksgrenzen
- 458 privates Grundstück
- 510 öffentliches Grundstück
- Gleise

Funktionsdarstellung, kein Beschilderungs- oder Markierungsplan

Lage der Gleise (Gleisgeometrie) wurde planerisch nicht vertieft

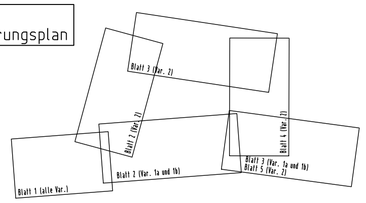

Nr.	Datum	Name	Änderung
1	20.12.2007	Bu/Zo	Knoten "An der Schule" geändert

Fachplaner:
VCDB VerkehrsConsult Dresden-Berlin GmbH
Könneritzstraße 31
01067 Dresden
Tel. (0351) 48 2 31 00
Fax (0351) 48 2 31 09

	Datum	Zeichen
bearbeitet	13.12.07	En/Bu/Zo/Bz
gezeichnet	13.12.07	En/Bz
geprüft	13.12.07	

Generalplaner:
VCDB VerkehrsConsult Dresden-Berlin GmbH
Könneritzstraße 31
01067 Dresden
Tel. (0351) 48 2 31 00
Fax (0351) 48 2 31 09

Projektleiter:

Lagesystem: Netz 88
Höhensystem: NHN

Vorhabenträger:
Berlin
Senatsverwaltung für Stadtentwicklung Berlin
Am Köllnischen Park 3
10179 Berlin

Unterlage: 5
Blatt-Nr.: 1
Auftr.-Nr.: 81162700

Planungsphase: Vorplanung

Vorhaben:
Machbarkeitsstudie für eine neue Straßenverbindung zwischen der Hönower Straße nördlich S-Bahnhof Mahlsdorf und dem Hultschiner Damm in Höhe Rahnsdorfer Straße

Lageplan 1 Variante 1a, 1b, 2

Maßstab: 1:1000/100

bz 81162700 A_01001A.PLT LAG_V1A 13.12.07

GARD/I