6828/Grae
Portal NEU

UW Großräschen
DAK
Schaltfelder 08 und 09

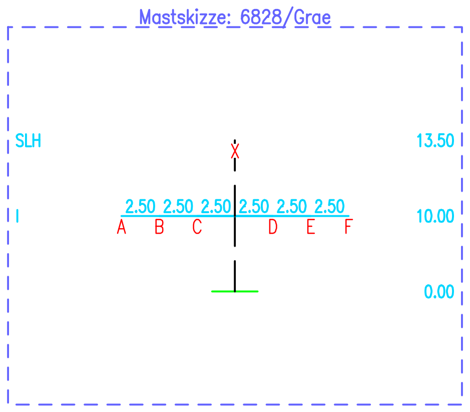

6828/001
WA2WE+2
A79
(140°-180°)
DAK

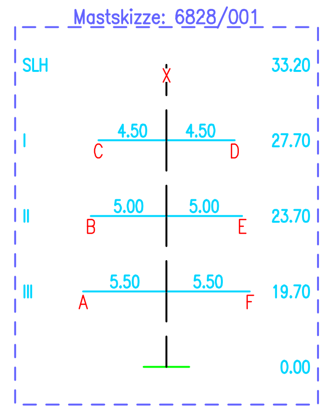

Legende:

Verbindungslinie der Aufhängepunkte, untere Leiterseile

Durchhangslinie der unteren Leiterseile bei maximaler Belastung

Bodenabstandskurve

S	Ebene	Traverse
A	I	7.50 li.
B	I	5.00 li.
C	I	2.50 li.
D	I	2.50 re.
E	I	5.00 re.
F	I	7.50 re.
X	SLH	0.00

Lastfallliste	
1	80° KRD
2	40° KRD
3	40° KRD W(aus)
4	-5° Eis KRD
5	-5°FuZ KRD
6	40° Wind(aus)
7	40°
8	-5° Eis

S	Ebene	Traverse
A	III	5.50 li.
B	II	5.00 li.
C	I	4.50 li.
D	I	4.50 re.
E	II	5.00 re.
F	III	5.50 re.
X	SLH	0.00

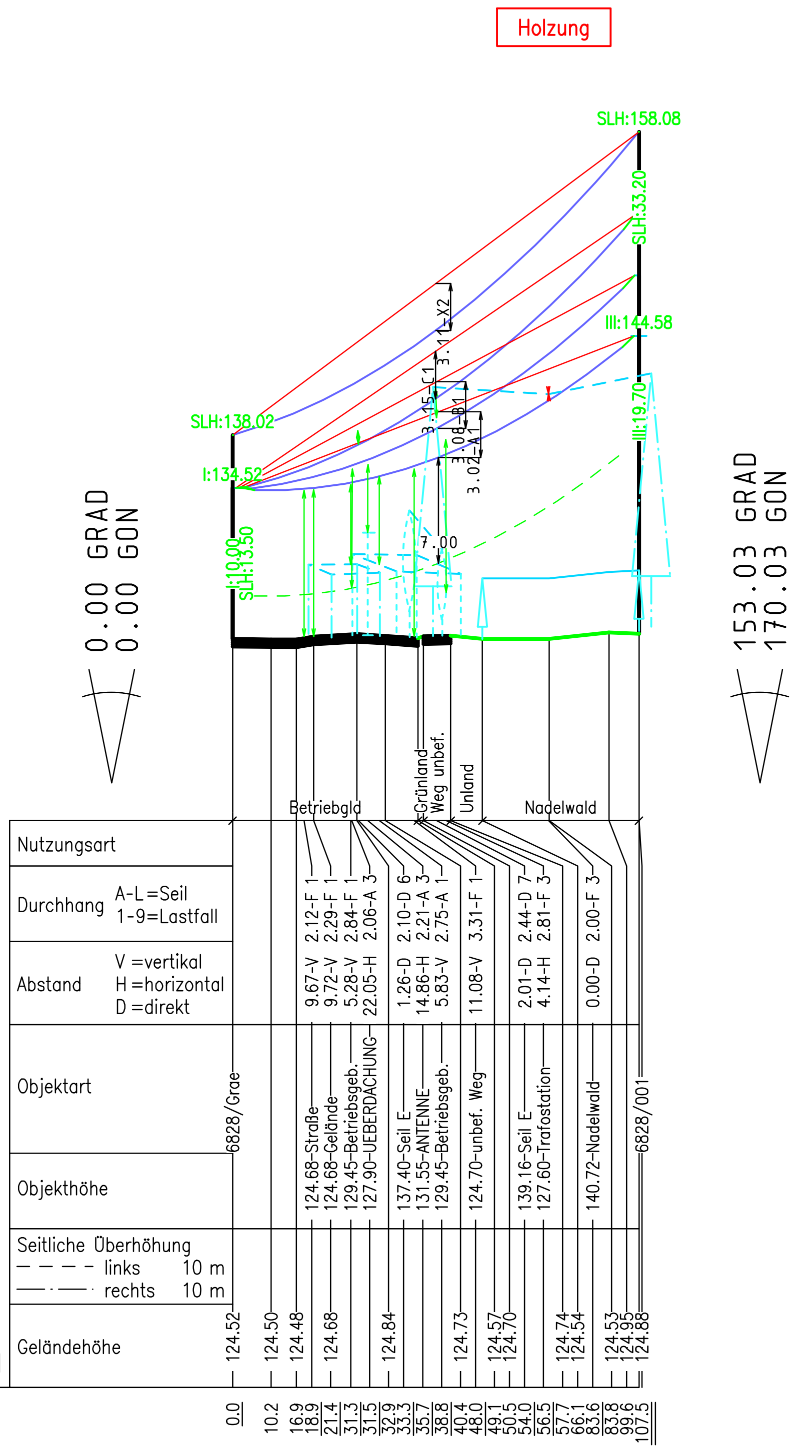

Höhenanschluß:

Herkunft : per GPS
Lage :

Art, Nr. :
Höhe ü. NHN. :
Letzte Festl. :

Feldlänge: 107.5(105.6)

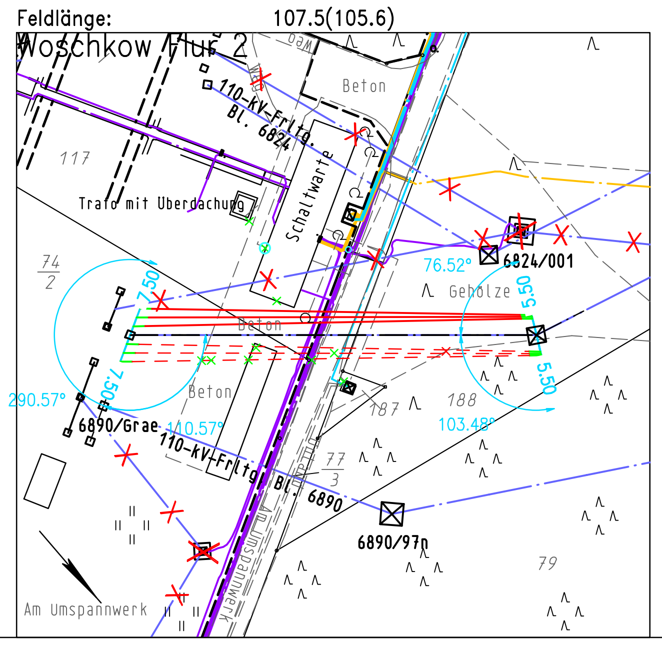

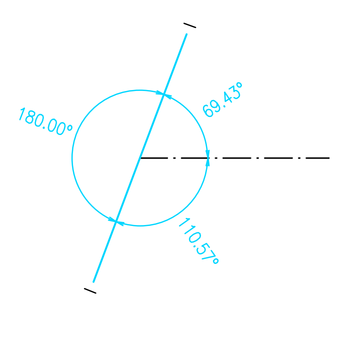

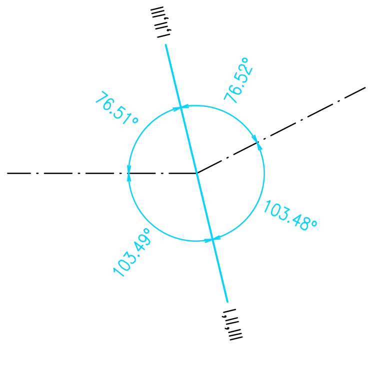

FM-Profil V8.6.18 (V-Version, MAC2833723)

Blatt 1NEU

envia Mitteldeutsche Energie AG

110-kV Hochspannungsfreileitung

Bl. 6828
Großräschen - Schwarzheide
3. Bauabschnitt
UW Großräschen - Mast 29

Profilplan
Maßstab der Längen 1:2000
Maßstab der Höhen 1: 500

von Mast 6828/Grae bis Mast 6828/001

SEIL	ART	BÜNDEL	SEILTYP / QUERSCHNITT	AUSL.TEMP.	S_M(N/mm²)	S_G(N/mm²)	$S_{-5°C+Eis}$(N/mm²)	STATUS
A	110	2H	AL/ST-EN 265/35	80° KRD	26.64	46.00	46.00	Soll 16
B	110	2H	AL/ST-EN 265/35	80° KRD	26.64	46.00	46.00	Soll 16
C	110	2H	AL/ST-EN 265/35	80° KRD	26.64	46.00	46.00	Soll 16
D	110	2H	AL/ST-EN 265/35	80° KRD	26.62	46.00	46.00	Soll 16
E	110	2H	AL/ST-EN 265/35	80° KRD	26.61	46.00	46.00	Soll 16
F	110	2H	AL/ST-EN 265/35	80° KRD	26.60	46.00	46.00	Soll 16
X	SLH	1	AY/AW 279/49	40° KRD	20.43	37.46	35.00	Soll 16

Masttypen: A79
Berechnungsverfahren Ket, Norm VDE 1/11 HSP, g= 9.81 m/s²
1 fache Windlast Zone 2 (3 Jahre), 1 fache Eislast (Zone 1)
Auslegungstemp.=T max+KRD; T max=80°C (LS); T max=40°C (SLH)
KRD = 40 Jahre

DIN VDE 12/85 (-5°C+Eis):
LS po SOLL = 46,0 N/mm²
LES po SOLL = 35,0 N/mm²
ES po SOLL = Ohne N/mm²

Änderungen	Datum
Ergänzung Legende, Bauabschnittsbezeichnung	18.09.17

Ausgabe:	18.09.17	13:21:32
Erstellt:	14.12.15	12:46:31
Inhalt:	Planung	

SAG CeGIT Regionalbüro Cottbus

MITNETZ STROM

Ein Unternehmen der envia M-Gruppe

Gehört zum Planfeststellungs-
beschluss des LBGR
vom 10.11.2021
Az.: 27-2-1-189

0078