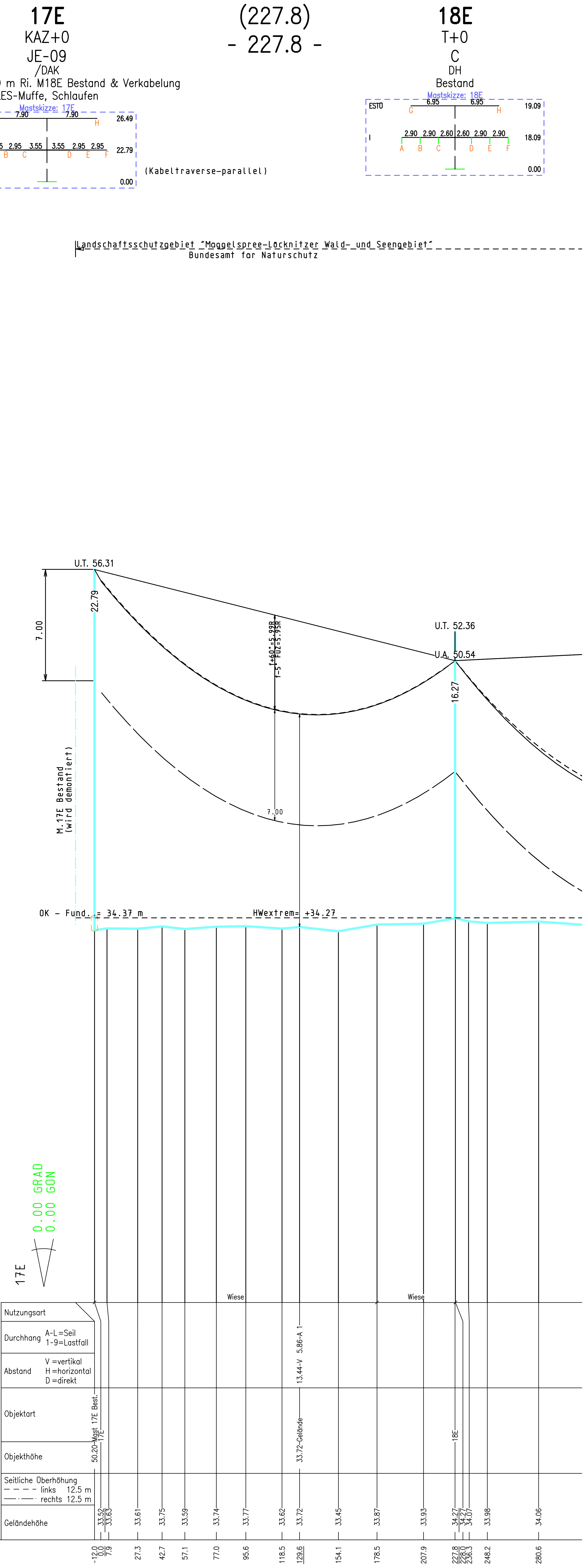

S	Ebene	Traverse
A	I	9.45 li.
B	I	6.50 li.
C	I	3.55 li.
D	I	3.55 re.
E	I	6.50 re.
F	I	9.45 re.
G	ES/LES	7.90 li.
H	ES/LES	7.90 re.

Lastfallliste	
1	60°
2	-5° FUZ
3	40°
4	40° Wind(aus)
5	-5° Eis
6	80°
7	40° Wind(aus) +40K(KRD)
8	-5° FUZ +40K(KRD)

Höhenanschluß:
Herkunft : AXIO-NET
Lage : -

Art, Nr. : GPS (ascos)
Höhe ü. NHN. : DHHN92
Letzte Festl. : 2015

Feldlänge:

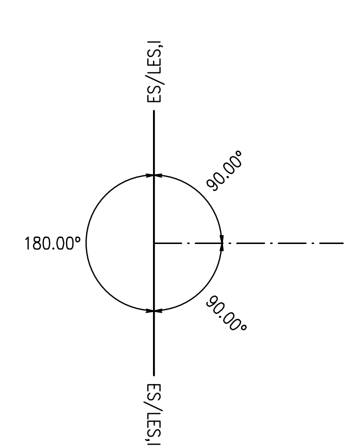

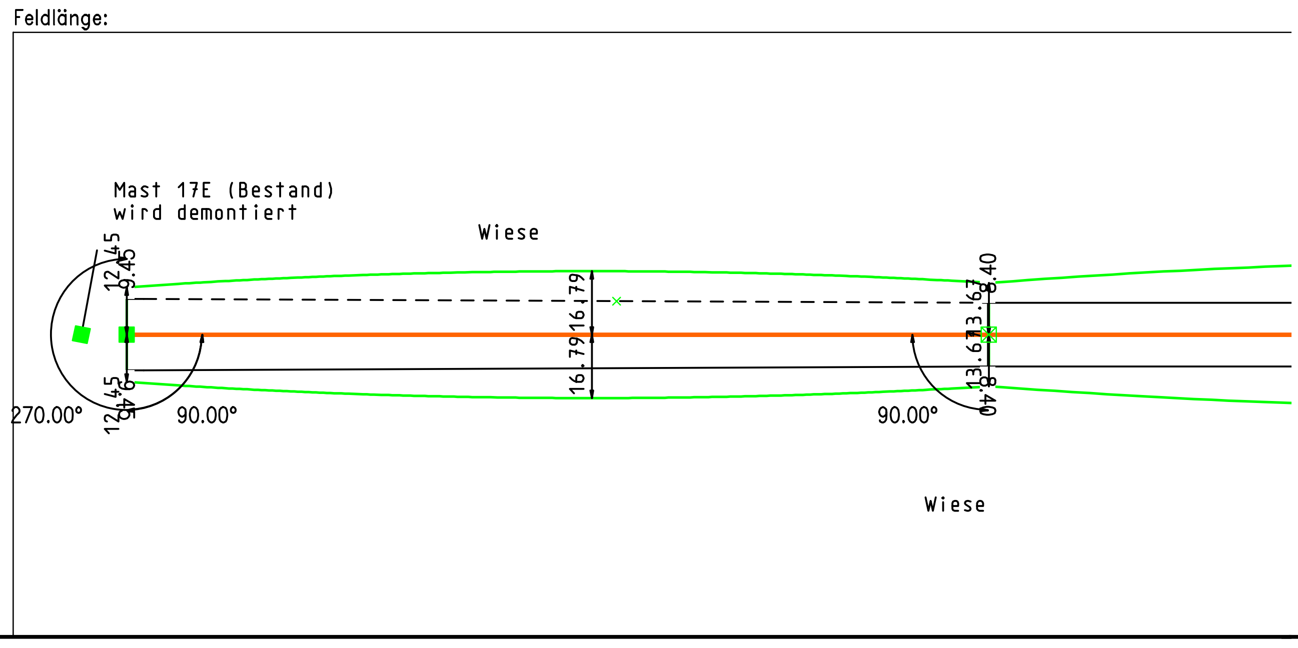

FM-Profil V8.8.12 (V-Version, 654AF560-8383BA14-DDED9394-A6E5084C-E49EE30F)

Gehört zum Planfeststellungsbeschluss
des LBGR vom 12.11.2021
Az.: 27.2-1-238

e.dis

110-kV Trasse HT 2026
Ertüchtg. Abz. Erkner, M58n-11E/17E

Mast 17E - Mast 23E

Masttypen: JE-09,C
Berechnungsverfahren Ket, Norm VDE 4/16 HSP, g=10.00 m/s²
1 fache Windlast Zone 2 (50J-Zug/3J-Aus), 1 fache Eislast (Zone 1)
Lagebezugssystem: ETRS 89, UTM 33

SEIL	ART	BÜNDEL	TYP / QUERSCHN.	Isolation	AUSL.TEMP.	S_M(N/mm²)	S_G(N/mm²)	STATUS
A	110	1	AL/ST 210/35 Bestand	Bestand LF 75/16	60°	47.20	82.50	Soll
B	110	1	AL/ST 210/35 Bestand	Bestand LF 75/16	60°	47.20	82.50	Soll
C	110	1	AL/ST 210/35 Bestand	Bestand LF 75/16	60°	47.21	82.50	Soll
D	110	1	AL/ST 210/35 Bestand	Bestand LF 75/16	60°	47.21	82.50	Soll
E	110	1	AL/ST 210/35 Bestand	Bestand LF 75/16	60°	47.22	82.50	Soll
F	110	1	AL/ST 210/35 Bestand	Bestand LF 75/16	60°	47.22	82.50	Soll
G	ES	1	AL/ST 50/30 Bestand		40°	71.30	160.00	Soll
H	SLH	1	51-AL1/30-ST1A Bestand		40°	74.94	165.00	Soll

*Abkürzungen, Ertüchtg.: Ertüchtigung; Abz.: Abzweig
DIN VDE - Bestimmung: 0210/05.69 (Bestand)
M17E (Isolation): CS 160 C19L-550/2460/1270
HINWEIS (temporärer): Schutzstreifen M17E (neu)-M18E

Baufirma	Trassierungsfirma	
	SPIE	E.DIS Netz GmbH Langewahler Straße 60 15517 Fürstenwalde/Spree

Revision				Trassierung		
Aufg.				Aufg.	16.03.20	Mundere
Gez.				Gez.	17.04.20	Groso
Gepr.				Gepr.	12.06.20	Wille

Maßstab
der Längen 1: 2000
der Höhen 1: 200

Fortführungsoriginal

	Datum	Name
Bearb.		
Gepr.		

Benennung
Profilplan

Zeichnungsnummer: P_HT2026_017E_023E.PRO
Blatt: 5.1/8

e.dis

Änderung	Datum	Firma/Bearb.	Inhalt: Planung	Ausgabedatum: 07.10.20	Ausgabezeit: 10:37:37