Schnitt B-B
Auslauf - Landseite

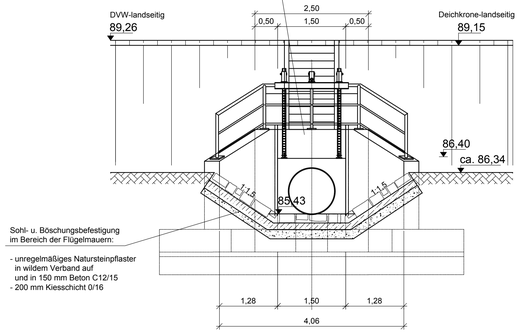

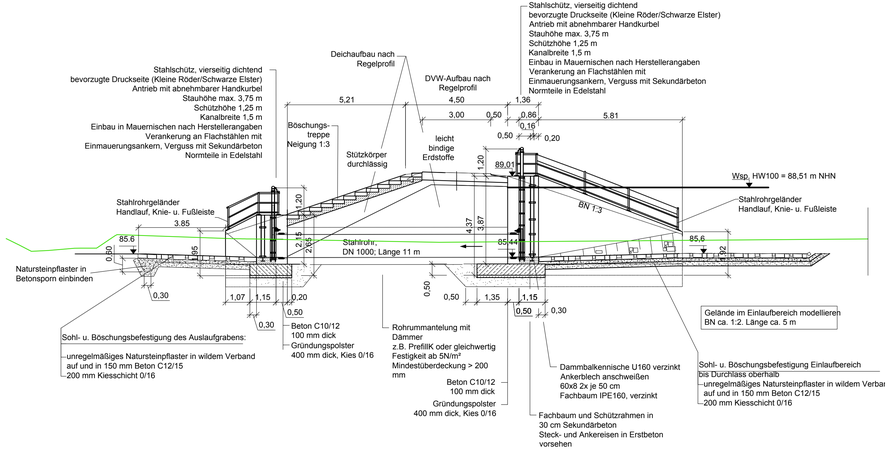

Schnitt C-C
Einlauf - Landseite

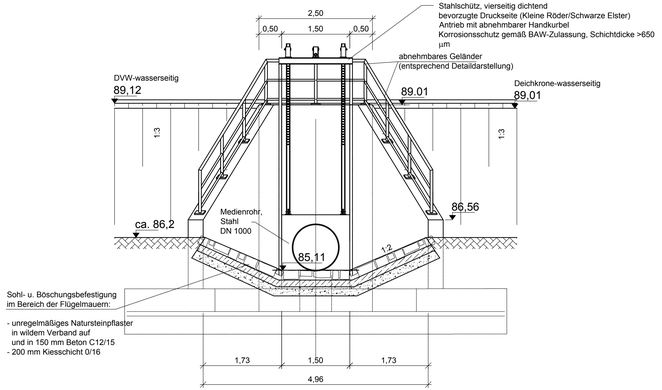

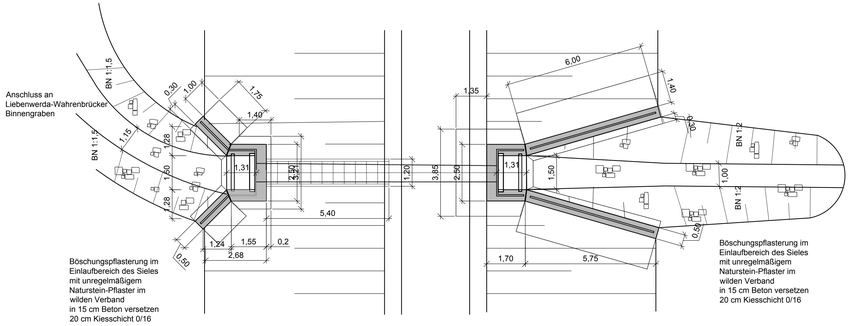

Index	Art der Änderung	Datum	Name

Auftraggeber:
Landesamt für Umwelt
W 2, W 21 - Hochwasserschutz, Investiver Wasserbau
14476 Potsdam, Seeburger Chaussee 2

Planungsbüro:
Ingenieurgemeinschaft WTU GmbH
04924 Bad Liebenwerda, Am Steigenberg 2
Tel. 035341 157-0, Fax 157-44

Objekt/Vorhaben:
Hochwasserschutz Kleine Röder
Deich Elsteraue

Zeichnung/Plan:
Bauwerkszeichnung
Siel - Entwässerungsgraben

Planungsphase:	04
Auftrag-Nr.:	
Projekt-Nr.:	412020
Höhenbezug: / Lagesystem:	DHHN92 / ETRS89
Maßstab:	1: 100 / 1:50
Datum:	30.06.2016

gezeichnet:	bearbeitet:	geprüft:	Unterlage:	Plan-Nr./Blatt-Nr.:	Index
Haberecht / Werner	Haberecht / Werner		10	7.1 / 1	-