Sickerwasserkontrollschacht DN 2000
Schnitt B-B

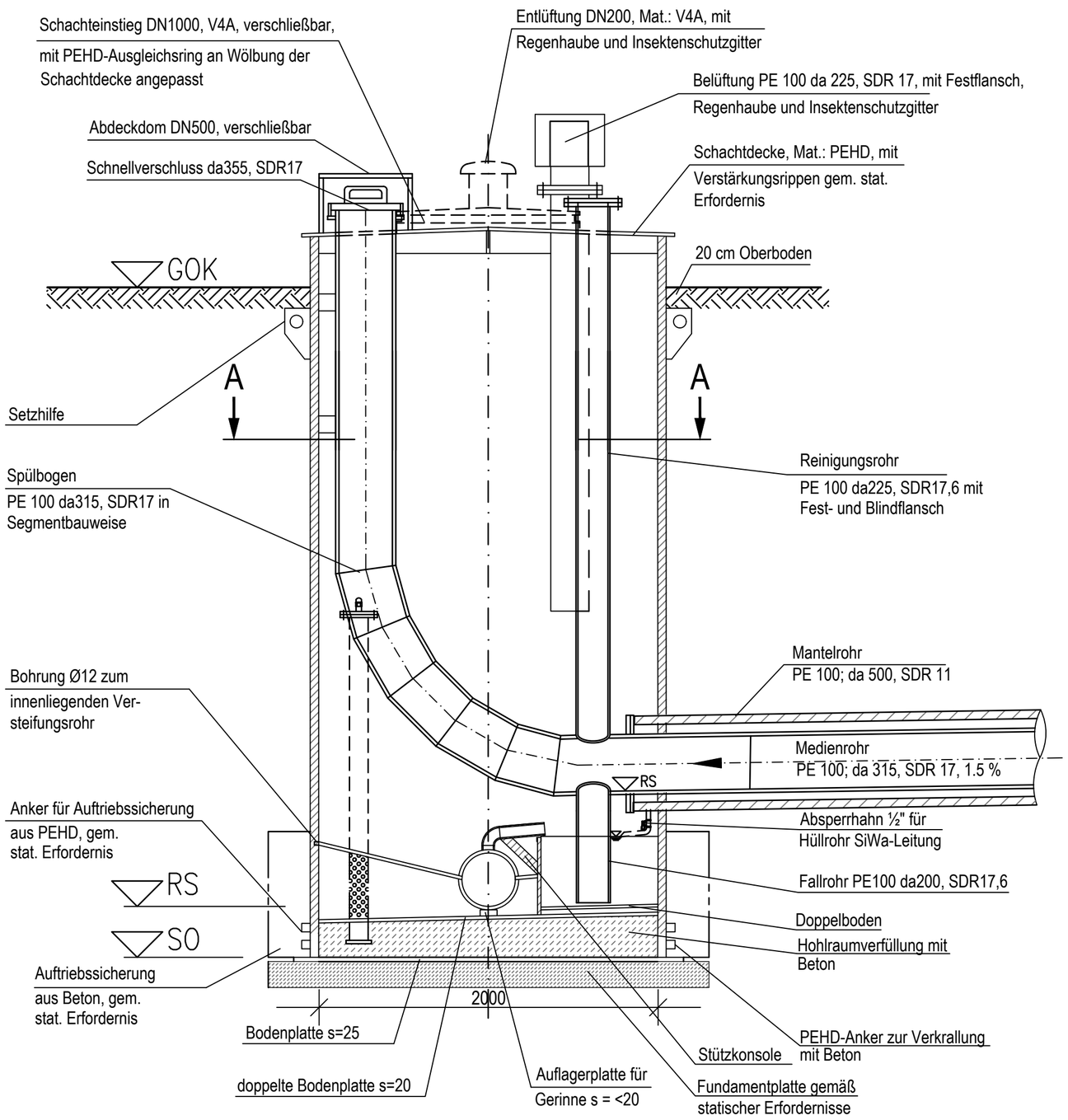

Sickerwasserkontrollschacht DN 2000
Schnitt A-A

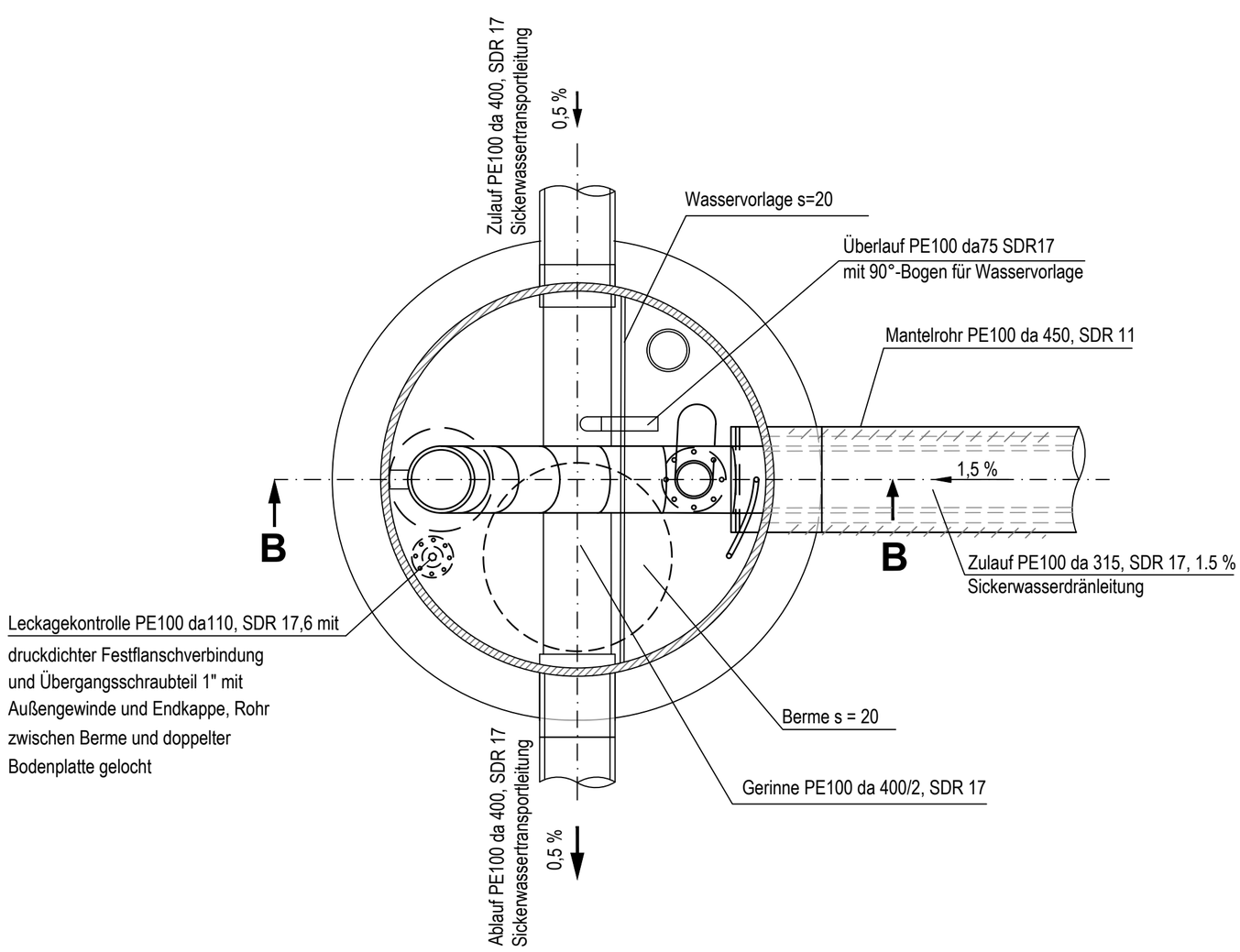

Bearb.: Siems	Gez.: Stengel	Erstellt: 01.09.2023

Index	Datum	Gez./Bearb.	Art der Änderung	Gepr.

Antragsteller:

MEAB Märkische Entsorgungsanlagen-Betriebsgesellschaft mbH

Märkische Entsorgungsanlagen-Betriebsgesellschaft mbH
Tschudistraße 3
14476 Potsdam
Tel.: +49 (0) 33208 60-112
Fax: +49 (0) 33208 60-235

Planer:

BN Umwelt GmbH

Petridamm 26
18146 ROSTOCK
Tel.: +49 (0) 381 63712-30
Fax: +49 (0) 381 63712-34

Franz-Wienholz-Str. 25a
17291 PRENZLAU
Tel.: +49 (0) 3984 835-211
Fax: +49 (0) 3984 835-590

Rostock
-Ort-
07.12.2023
-Datum-
-Unterschrift-

Bauvorhaben:

Ertüchtigung und Erweiterung
der SAD Röthehof um einen Deponieabschnitt DK III

Landkreis: Havelland — Land: Brandenburg

Planinhalt:

Regelzeichnung
Sickerwasserkontrollschacht

Planungsstand:	Genehmigung	Projekt-Nr.:	1252-56
Maßstab:	1:25	Zeichnungs-Nr.:	41722
Höhenbezug:	DHHN 16	Anlage:	IV.2.12
Koordinatensystem:	ETRS 89	Blatt-Nr.:	1/1